helo

La vera sauna finlandese

# Käyttö- ja asennusohje **Hanko STJ**
# Manuale d'uso e installazione **Hanko STJ**
# Manuale del prodotto **Hanko STJ**
# **Hanko STJ** - Manuale del prodotto
# Руководство по эксплуатации и монтажу **Hanko STJ**
# Prodotti di qualità **Hanko STJ**

SÄHKÖKIUAS: ELAGGREGAT
FÖR BASTU: RISCALDATORE
ELETTRICO PER SAUNA:
SAUNA ELETTRICA: ЭЛЕКТРОКАМЕНКА:
ELEKTRYCZNY PIEC DO SAUNY:

1702-60-171809
1702-80-171809

CE EAC UK CA

7014641 314 SKSB 1D

helo

L'autentica sauna finlandese

# Manuale del prodotto **Hanko STJ**

## RISCALDATORE ELETTRICO PER SAUNA:

1702-60-171809
1702-80-171809

314 SKSB 1-3

**Contenuto**


1. Istruzioni per l'uso del riscaldatore per sauna 3
   - 1.1 Controllo prima di fare il bagno in sauna 3
   - 1.2 Funzionamento dei comandi del riscaldatore della sauna 3
   - 1.3 Informazioni per gli utenti 3
   - 1.4 Locale sauna 3
2. Ventilazione del locale sauna consigliata 4
   - 2.1 Riscaldamento della sauna 4
   - 2.2 Pietra riscaldante della sauna 5
   - 2.3 Comandi del riscaldatore della sauna 6
     - 2.3.1 Timer 6
     - 2.3.2 Termostato 6
   - 2.4 Selettore del riscaldamento elettrico 6
   - 2.5 Se il riscaldatore della sauna non si riscalda 6
   - 2.6 Preparazione per l'installazione del riscaldatore della sauna 7
   - 2.7 Installazione del riscaldatore Helo Qlick-Fix 7
     - 2.7.1 Distanze di sicurezza del riscaldatore per sauna 8
   - 2.8 Collegamento della stufa per sauna alla rete elettrica 9
   - 2.9 Selettore del riscaldamento elettrico 9
   - 2.10 Posizione della scatola di connessione 10
   - 2.11 Spostamento dei comandi del riscaldamento da un lato all'altro 10
   - 2.12 Schema di cablaggio 11
3. Pezzi di ricambio per la stufa per sauna elettrica Hanko STJ 12
4. ROHS 12


**Immagini e tabelle**


Immagine 1 Ventilazione consigliata per la sauna 4

Immagine 2 Distanze di sicurezza, dimensioni Dimensioni minime (mm) 8

immagine 3 Collocazione della scatola di connessione per il cavo di collegamento nel locale sauna 10

Immagine 4 Schema di ventilazione 11

Tabella 1 Distanze di sicurezza 8

Tabella 2 Cavo e fusibile 9

Tabella 3 Ricambi Hanko STJ 12

# 1. Istruzioni per l'uso del riscaldatore per sauna

## 1.1 Controllo prima di fare il bagno in sauna

1. Il locale della sauna è adatto per fare il bagno turco.
2. La porta e la finestra sono chiuse.
3. La stufa della sauna è ricoperta da pietre conformi alle raccomandazioni del produttore, gli elementi riscaldanti sono coperti da pietre e le pietre sono impilate in modo sparso.

NOTA: non sono ammesse piastrelle di argilla strutturale.

## 1.2 Funzionamento dei comandi del riscaldatore della sauna

Impostare il termostato del riscaldatore sulla temperatura desiderata. Per trovare la temperatura ideale per il bagno in sauna, è sufficiente portare il termostato al massimo. Una volta che l'ambiente della sauna è sufficientemente caldo, è sufficiente ruotare il comando del termostato all'indietro, cioè in senso antiorario, fino a quando gli elementi riscaldanti si spengono (si sente un clic). È possibile regolare la temperatura ruotando leggermente la manopola del termostato in entrambe le direzioni.

Il riscaldatore della sauna funziona con un timer di 12 ore.
Il timer si aziona ruotando la manopola del timer in senso orario dalla posizione 0.
Nella posizione 0, l'alimentazione è disattivata e il riscaldatore della sauna non è in funzione.
Nella zona 0-3 ore, gli elementi riscaldanti si accendono e il riscaldatore della sauna rimane caldo per il periodo di tempo selezionato.
Nella zona 1-9 ore, è possibile preimpostare il tempo dopo il quale il riscaldatore della sauna si accende. Ad esempio, ruotando la manopola su 6, il riscaldatore della sauna si accenderà dopo sei ore e rimarrà caldo per tre ore, a meno che il timer non venga spostato sulla posizione 0 prima.

La temperatura piacevole e regolare del bagno della sauna è di circa 70 °C.
Almeno una volta all'anno, riordinare le pietre della sauna e sostituirle con quelle usurate. In questo modo si favorisce la circolazione dell'aria tra le pietre, prolungando la vita utile delle resistenze termiche.
In caso di problemi, contattare il servizio di garanzia del produttore. Per ulteriori informazioni su come godersi un bagno in sauna, visitate il nostro sito web all'indirizzo www.sauna360.com.

## 1.3 Informazioni per gli utenti

Questo apparecchio non può essere utilizzato da bambini di età inferiore a otto anni, da persone con ridotte capacità fisiche, sensoriali o mentali, o da persone prive di esperienza e conoscenza del suo funzionamento, solo se sono state fornite loro istruzioni sull'uso sicuro dell'apparecchio e sui rischi connessi. I bambini non devono essere autorizzati a giocare con l'apparecchio o a pulirlo e a eseguirne la manutenzione senza supervisione. (7.12 EN 60335-1:2012)

## 1.4 Locale sauna

Le pareti e il soffitto di un locale sauna devono essere ben isolati termicamente. Tutte le superfici che accumulano calore, come le superfici piastrellate e intonacate, devono essere isolate. Si consiglia di utilizzare un rivestimento in pannelli di legno all'interno del locale sauna. Se nella stanza della sauna sono presenti elementi che accumulano calore, come pietre decorative, vetro, ecc.

## 2. Ventilazione del locale sauna consigliata

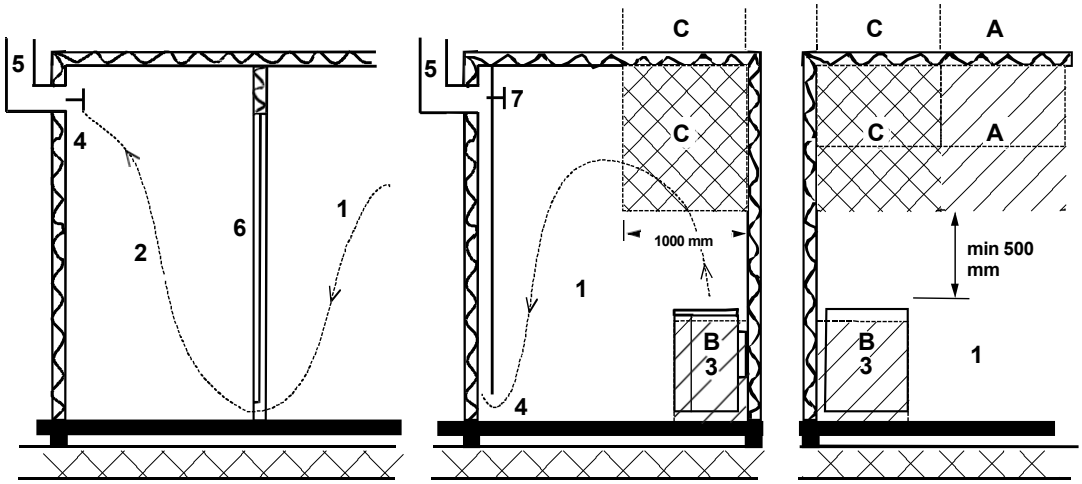


Immagine 1 Ventilazione consigliata per il locale sauna

1. Locale sauna
2. Bagno
3. Riscaldatore elettrico per sauna
4. Valvola di scarico
5. Canna fumaria o canale di scarico
6. Porta del locale sauna
7. Qui si può installare una valvola di ventilazione da tenere chiusa durante il riscaldamento della sauna e durante il bagno.

La bocchetta di ingresso può essere posizionata nella zona A. Assicurarsi che l'aria fresca in entrata non interferisca con il termostato del riscaldatore della sauna vicino al soffitto (cioè che si raffreddi).

La zona B serve come zona di ingresso dell'aria, se il locale sauna non è dotato di ventilazione forzata. In questo caso, la valvola di scarico viene installata almeno 1 m più in alto rispetto alla valvola di ingresso.

NON INSTALLARE LA VALVOLA DI ASPIRAZIONE NELLA ZONA C, SE IL TERMOSTATO DI CONTROLLO DELLA SAUNA SI TROVA NELLA STESSA ZONA.

### 2.1 Riscaldamento della sauna

Prima di accendere il riscaldatore della sauna, accertarsi che l'ambiente della sauna sia adatto per fare il bagno turco. Al primo riscaldamento, il riscaldatore per sauna può emettere un certo odore. Se si avvertono odori mentre il riscaldatore della sauna si riscalda, scollegare brevemente il riscaldatore della sauna e arieggiare il locale. Quindi riaccendere il riscaldatore della sauna.

Il riscaldatore della sauna si accende ruotando la manopola del timer e la temperatura si regola dalla manopola del termostato.

Si consiglia di accendere il riscaldatore della sauna circa un'ora prima di fare il bagno in sauna, in modo che le pietre abbiano il tempo di riscaldarsi adeguatamente e l'aria si riscaldi uniformemente nella stanza della sauna.

**Non appoggiare oggetti sul riscaldatore della sauna. Non asciugare i vestiti sulla stufa della sauna o nelle sue vicinanze.**

## 2.2 Pietra per sauna

Le pietre di qualità soddisfano i seguenti requisiti:

- Le pietre per sauna devono resistere al calore e alle variazioni di calore causate dalla vaporizzazione dell'acqua gettata sulle pietre.
- Le pietre devono essere sciacquate prima dell'uso per evitare odori e polvere.
- Le pietre per sauna devono avere una superficie irregolare per garantire una maggiore superficie di evaporazione dell'acqua.
- Le pietre per sauna devono essere abbastanza grandi da consentire una buona ventilazione tra le pietre. In questo modo si prolunga la vita utile degli elementi riscaldanti. Si consiglia di utilizzare pietre di vulcanite di dimensioni comprese tra 5 e 10 cm. Ad esempio, il prodotto Helo 0043020.
- Le pietre della sauna devono essere impilate in modo sparso per favorire la ventilazione tra le pietre. Non piegare gli elementi riscaldanti tra loro o contro il telaio.
- Riordinare regolarmente le pietre (almeno una volta all'anno) e sostituire le pietre piccole e rotte con nuove pietre più grandi.
- Le pietre vengono ammassate in modo da coprire gli elementi riscaldanti. Tuttavia, non ammassare un grande cumulo di pietre sugli elementi riscaldanti. Per una quantità sufficiente di pietre, consultare la Tabella 1 a pagina 8. Le pietre di piccole dimensioni contenute nella confezione non devono essere ammassate sul riscaldatore della sauna.
- La garanzia non copre i difetti derivanti da una scarsa ventilazione causata da pietre piccole e ammassate.
- Non sono ammesse piastrelle di argilla strutturale. Possono causare danni al riscaldatore della sauna che non sono coperti dalla garanzia.
- Non utilizzare la pietra ollare come roccia per la sauna. Eventuali danni non sono coperti dalla garanzia della stufa.
- Non utilizzare la pietra lavica come pietra da sauna. La garanzia della stufa non copre eventuali danni.
- **NON UTILIZZARE IL RISCALDATORE SENZA PIETRE.**

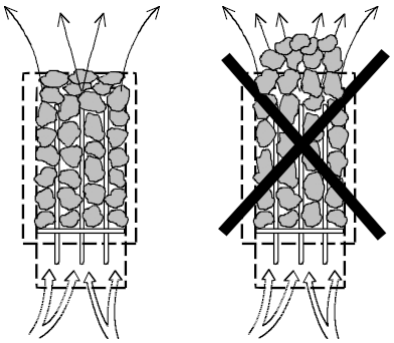

## 2.3 Comandi del riscaldatore della sauna

### 2.3.1 Timer

Il riscaldatore della sauna è controllato da un timer di 12 ore con tre zone di funzionamento. Il timer si imposta ruotando la manopola in senso orario fino a raggiungere la zona di funzionamento desiderata. Durante il funzionamento, il timer si sposta gradualmente in senso antiorario verso la posizione zero.

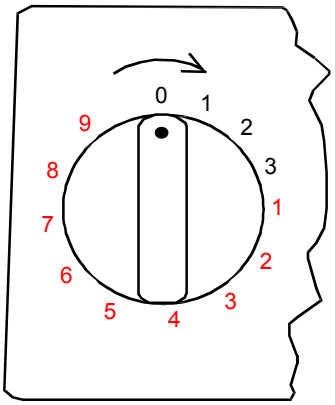


1. Posizione 0. Il riscaldatore della sauna non è acceso.
2. Zona di funzionamento 1-3 ore. Impostata su questa zona, il riscaldatore della sauna si riscalda alla massima potenza mentre il termostato della sauna controlla la temperatura.
3. Zona preimpostata 1-9 ore. Impostata su questa zona, il riscaldatore della sauna può essere preimpostato per accendersi dopo un certo periodo di tempo. Gli elementi riscaldanti non si riscaldano quando il timer si trova in questa zona.

Prima di accendere il riscaldatore della sauna, accertarsi che l'ambiente della sauna sia adatto per fare il bagno turco.

Il timer funziona meglio se viene prima ruotato oltre l'orario desiderato e poi riportato all'orario desiderato. Se l'interruttore non è tornato alla posizione 0 dopo aver terminato il bagno, portarlo manualmente a 0.

### 2.3.2 Termostato

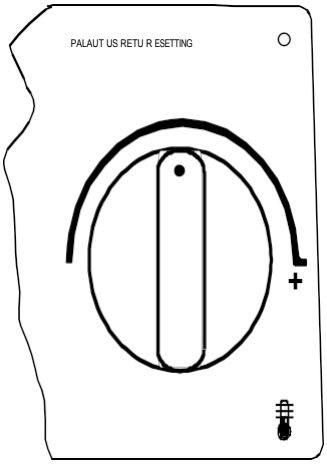


La manopola del termostato si trova accanto alla manopola del timer. Più il timer viene ruotato a destra (in senso orario), più la temperatura della stanza della sauna aumenta. Il modo migliore per trovare la temperatura ideale è quello di ruotare prima il termostato completamente a destra e lasciare che la temperatura salga fino alla temperatura desiderata.
Successivamente, ruotare lentamente la manopola del termostato in senso antiorario fino a sentire un leggero scatto. Se si desidera regolare nuovamente la temperatura, ruotare gradualmente il termostato fino a raggiungere la temperatura ideale.

Il termostato non funziona correttamente se le pietre sono ammassate troppo densamente o sono troppo piccole. Consultare la sezione "Pietre del riscaldatore della sauna" a pagina 5.

Il termostato è dotato di un limitatore di temperatura integrato con un interruttore di reset accanto alla manopola del termostato.

## 2.4 Selettore del riscaldamento elettrico

La levetta per il riscaldamento elettrico si applica alle abitazioni con un sistema di riscaldamento elettrico.

Il termostato del riscaldatore della sauna controlla anche la levetta del riscaldamento. In altre parole, il riscaldamento domestico si attiva quando il termostato della sauna interrompe l'alimentazione del riscaldatore della sauna.

## 2.5 Se il riscaldatore della sauna non si riscalda

Se il riscaldatore della sauna non si riscalda, verificare che:

1. L'alimentazione è accesa e l'interruttore principale del riscaldatore è in posizione I (vicino al quadrante del termostato).
2. Il timer è sulla zona di riscaldamento (zona operativa);
3. Il termostato è impostato su una temperatura superiore a quella attuale del locale sauna;
4. I fusibili anteriori del riscaldatore della sauna sono intatti;
5. Il timer non è bloccato. Assicurarsi che la manopola non sfreghi contro la base; deve esserci uno spazio minimo di 1 mm tra la manopola e la base.

Se il riscaldatore della sauna è stato esposto a condizioni di gelo, il limitatore di temperatura potrebbe essere scattato. Il limitatore si ripristina premendo l'interruttore di reset. Si noti che il limitatore non funziona fino a quando la temperatura non è salita a circa -5°C. Se il riscaldatore per sauna continua a non funzionare, rivolgersi a un servizio di assistenza autorizzato per la riparazione.

L'INSTALLATORE DELLA SAUNA DEVE LASCIARE QUESTE ISTRUZIONI A DISPOSIZIONE DELL'UTENTE FUTURO.

## 2.6 Preparazione per l'installazione del riscaldatore per sauna

Prima di installare il riscaldatore per sauna, verificare quanto segue:

1. Il rapporto tra la potenza del riscaldatore (kW) e il volume del locale sauna ($m^{3)}$ . Le raccomandazioni relative al volume/ingresso sono riportate nella Tabella 1 a pagina 8. I volumi minimi e massimi non devono essere superati.

2. Il soffitto della sauna deve avere un'altezza minima di 1900 mm.

3. Le pareti non isolate e in muratura prolungano il tempo di preriscaldamento. Ogni metro quadrato di soffitto o parete intonacata aggiunge 1,2 $m^3$al volume del locale sauna.

4. Controllare a pagina 9. Tabella 2 per la dimensione del fusibile (A) e il diametro corretto del cavo di alimentazione ($mm^2$) per il riscaldatore della sauna in questione.

5. Rispettare la distanza di sicurezza specificata intorno al riscaldatore della sauna. Intorno al riscaldatore per sauna deve esserci spazio sufficiente per le operazioni di manutenzione, per una porta, ecc.

## 2.7 Installazione del riscaldatore Helo Qlick-Fix

Installare il riscaldatore nella sauna rispettando le distanze di sicurezza riportate nella **tabella 1 a pagina 8**. Un pannello sottile non è sufficiente come base di montaggio; la base di montaggio deve essere rinforzata con una tavola dietro il pannello. **La tabella 1 a pagina 8 indica** le distanze minime da rispettare, anche se il materiale della parete è incombustibile.

Le pareti o i soffitti non devono essere rivestiti con pannelli di gesso fibrorinforzato o altri rivestimenti leggeri, perché potrebbero causare un rischio di incendio.
Nella sauna può essere installato un solo riscaldatore.

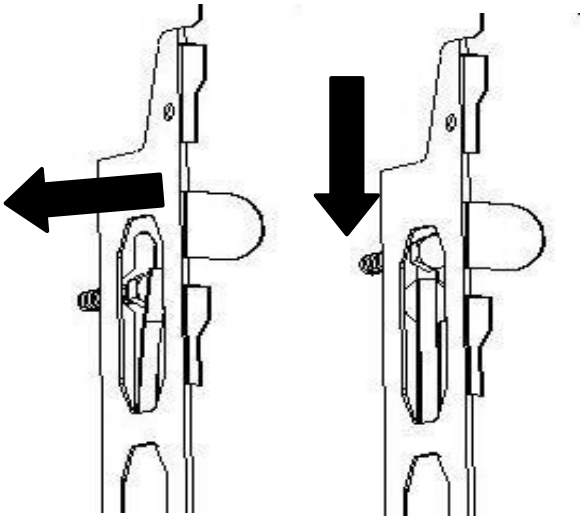

Vedere la tabella 1 per la distanza minima di sicurezza dalla parete B e dal pavimento J. Utilizzare la carta di montaggio per individuare i fori. Praticare un
3. foro pilota di 5 mm nel pannello e fissare alla parete 6 viti di montaggio da 40 mm (2 pezzi) alla parete. Lasciare uno spazio tra la testa della vite e la parete di 1-2 mm. Installare il riscaldatore spingendolo in posizione attraverso i fori e abbassandolo. Le linguette bloccano il riscaldatore, impedendo il sollevamento senza un attrezzo.

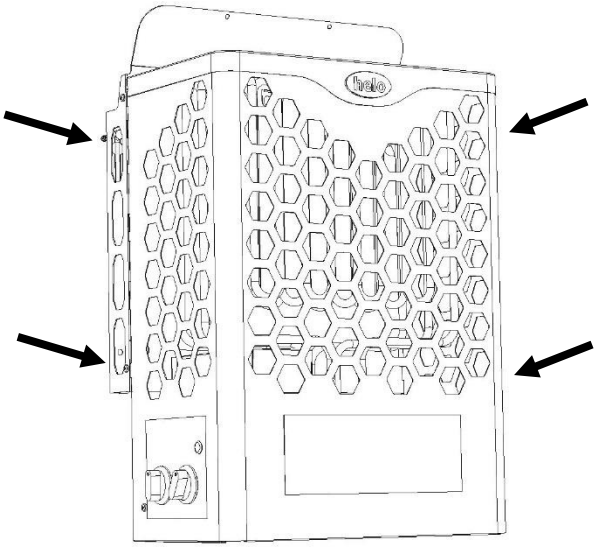

In caso di manutenzione, il riscaldatore può essere rimosso dal supporto a parete se necessario, svitando le 4 viti sui lati. **NOTA! Le pietre devono essere rimosse prima di rimuovere il riscaldatore.** Far scorrere il riscaldatore verso l'alto e tirarlo verso l'esterno. Reinstallare nell'ordine inverso. Premere nelle fessure, abbassare e serrare le viti.

### 2.7.1 Distanze di sicurezza del riscaldatore della sauna

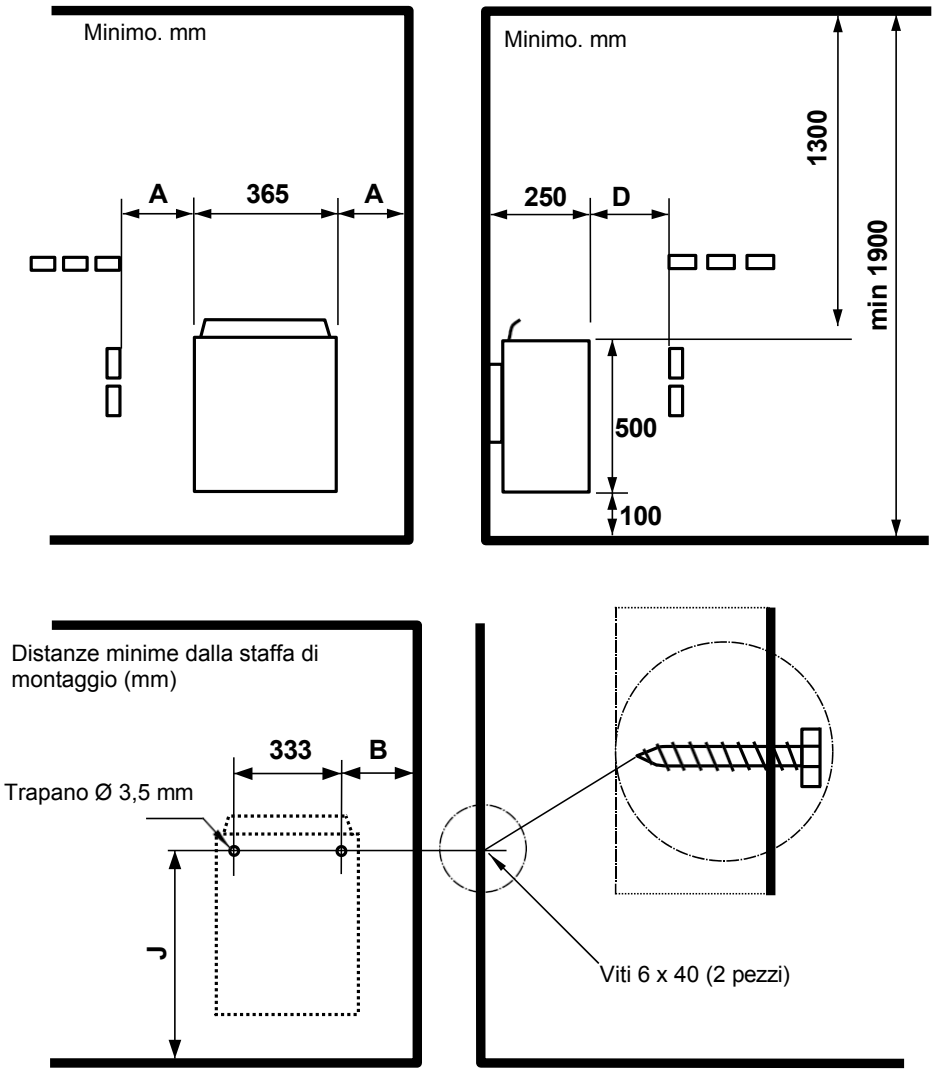


Immagine 2 Distanze di sicurezza, dimensioni Dimensioni minime (mm)

| Effetto | Sala da bagno | Distanza minima da | | Distanza minima dal supporto a parete | | Pietra |
|---|---|---|---|---|---|---|
| kW | Volume m³ | Parete laterale A mm | Davanti a D mm | B mm | J mm | Circa kg |
| 6,0 | 5 - 9 | 70 | 100 | 85 | 545 | 32 |
| 8,0 | 8 - 12 | 100 | 150 | 115 | 545 | 32 |

Tabella 1 Distanze di sicurezza

## 2.8 Collegamento del riscaldatore della sauna alla rete elettrica

Il riscaldatore della sauna deve essere collegato alla rete elettrica da un elettricista qualificato e in conformità alle normative vigenti. Il riscaldatore della sauna è collegato con una connessione semipermanente. Utilizzare i cavi H07RN-F (60245 IEC 66) o un tipo corrispondente. Anche gli altri cavi di uscita (lampada di segnalazione, interruttore elettrico del riscaldamento) devono essere conformi a queste raccomandazioni. Non utilizzare cavi isolati in PVC come cavo di collegamento per il riscaldatore della sauna.

È consentito l'uso di un cavo multipolare (ad es. a 7 poli), se la tensione è la stessa. In assenza di un fusibile separato per la corrente di controllo, il diametro di tutti i cavi deve essere uguale, cioè conforme al fusibile anteriore.

La scatola di collegamento sulla parete della sauna deve essere collocata entro la distanza minima di sicurezza specificata per il riscaldatore della sauna. L'altezza massima della scatola di connessione è di 500 mm dal pavimento.
Immagine 3 pagina 10 Se la scatola di connessione si trova a 500 mm di distanza dal riscaldatore, l'altezza massima è di 1000 mm dal pavimento.

**Resistenza di isolamento del riscaldatore della sauna:**

Gli elementi riscaldanti della sauna possono assorbire umidità dall'aria, ad esempio durante lo stoccaggio. Ciò può causare correnti di dispersione. L'umidità sparirà dopo qualche sessione di riscaldamento. Non collegare l'alimentazione del riscaldatore attraverso un interruttore di terra.

Durante l'installazione del riscaldatore per sauna, rispettare le norme di sicurezza elettrica vigenti.

| Potenza<br><br>kW | Cavo di alimentazione H07RN-F/ 60245 IEC 66 $mm^2$ 400V - 415V 3N~ | Fusibile<br><br>A | Cavo di alimentazione H07RN-F/ 60245 IEC 66 $mm^2$230V 3~ | Fusibile<br><br>A | Cavo di alimentazione H07RN-F/ 60245 IEC 66 $mm^2$ 230V - 240V 1N~ / 2~ | Fusibile<br><br>A |
|---|---|---|---|---|---|---|
| 6,0<br>8,0 | 5 x 1,5<br>5 x 2,5 | 3 x 10<br>3 x 16 | 4 x 2,5<br>4 x 6 | 3 x 16<br>3 x 25 | 3 x 10<br>3 x 10 | 1 x 35<br>1 x 35 |

Tabella 2 Cavo e fusibile

## 2.9 Selettore per il riscaldamento elettrico

La levetta del riscaldamento elettrico si applica alle abitazioni con un sistema di riscaldamento elettrico.

Il riscaldatore della sauna è dotato di collegamenti (contrassegnati da N-55) per il controllo della levetta del riscaldamento elettrico. I connettori N-55 e gli elementi riscaldanti sono contemporaneamente sotto tensione (230V). Il termostato del riscaldatore della sauna controlla anche la levetta del riscaldamento. In altre parole, il riscaldamento domestico si accende quando il termostato della sauna interrompe l'alimentazione del riscaldatore della sauna.

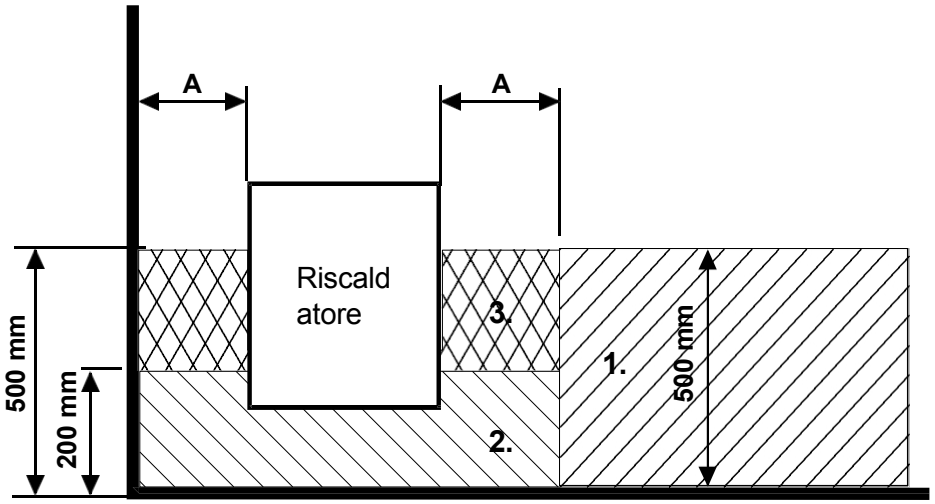


immagine 3 Individuazione della scatola di connessione per il cavo di collegamento nel locale sauna

## 2.10 Posizione della scatola di connessione

A= Distanza minima di sicurezza specificata

1. Posizione consigliata per la scatola di connessione
2. La scatola Silumin è consigliata in quest'area.
3. Quest'area deve essere evitata. Utilizzare sempre una scatola in silumin.

In altre aree, utilizzare una scatola resistente al calore (T 125 °C) e cavi resistenti al calore (T 170 °C). La scatola di connessione deve essere libera da ostacoli. Per l'installazione della scatola di connessione nelle zone 2 o 3, fare riferimento alle istruzioni e alle norme del fornitore locale di energia.

## 2.11 Spostamento dei comandi del riscaldatore da un lato all'altro

Per impostazione predefinita, il termostato e l'interruttore del timer si trovano sul lato sinistro del riscaldatore, visto frontalmente. Se necessario, possono essere spostati sull'altro lato.
I lavori devono essere eseguiti esclusivamente da un elettricista qualificato.

1. Capovolgere il riscaldatore. Sganciare la piastra inferiore.
2. Estrarre i quadranti del termostato e dell'interruttore del timer. Allentare le due viti nel telaio del termostato e del timer. e dell'interruttore del timer. Rimuovere le coperture in plastica per il quadro elettrico e l'involucro esterno dal retro. Spostare il termostato, l'interruttore del timer e la relativa cornice sul lato opposto e fissarli nuovamente con due viti. Inserire le coperture in plastica nei fori ora vuoti.
   Spingere i quadranti del termostato e del timer in posizione. NOTA! Lasciare un minimo di 1 mm tra il quadrante e l'involucro esterno del riscaldatore.

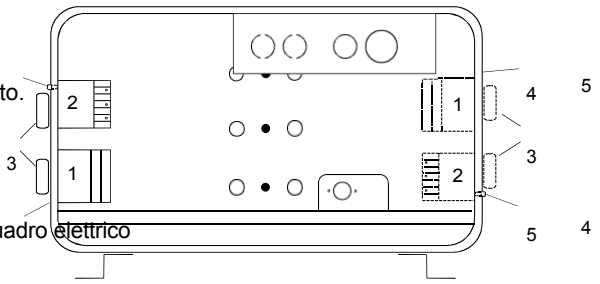


1. Termostato
2. Interruttore del timer
3. Quadrante
4. Reset del limitatore di temperatura
5. Guscio esterno del riscaldatore

3. Fissare la piastra inferiore, installare il riscaldatore e verificarne il funzionamento.

## 2.12 Schema di cablaggio

| Teho, Võimsus Effekt, Input, Leistung | Lämpövastukset, Värmeelement, Elemento riscaldante, Heizeelement, Tennid 230V | | | |
|---|---|---|---|---|
| kW | | SEPC 64 2000W | SEPC 65 2670W | |
| | | | | |
| 6,0 | | 1,2,3 | | |
| 8,0 | | | 1,2,3 | |

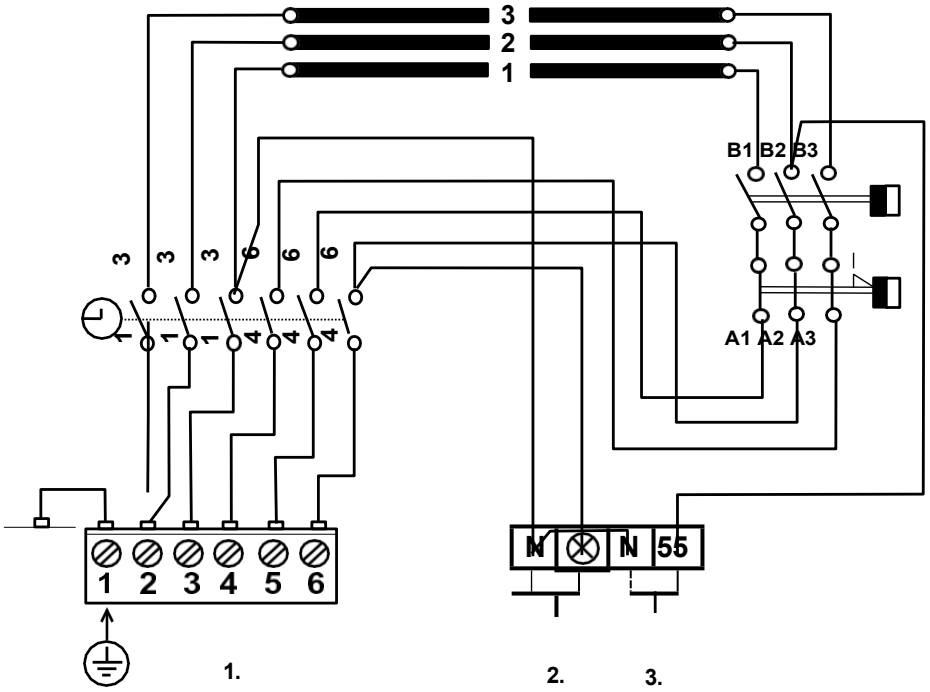


1. Syöttö / Nätet / Stromnetz / Ingresso di alimentazione. / Puissance absorbée / Vermogensingang / Entrada de alimentación / Входное напряжение / Wejście zasilania.
2. Merkkilamppu / Signallampa / Lampada di segnalazione / Kontrolleuchte / lampe de signal / lámpara de / сигнальная лампа / lampa sygnalizacyjna
3. Sähkölämmityksen vuorottelu / Alternering med elvärme / Signal kontakt / Steuerkontact für Verriegl ung anderer el. Verbraucher. / Contact du signal / Signaalcontact / Contacto señal / сигнала контакт / Sterowanie ogrzewaniem elektrycznym

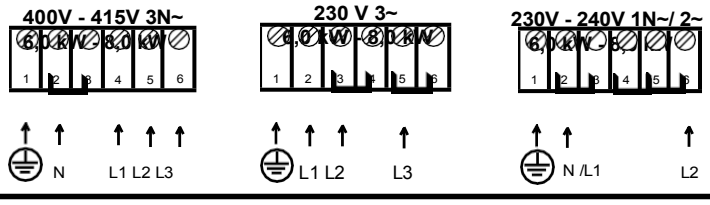


**354 SKSB 1 A**

Immagine 4 Diagramma di ventilazione

## 3. Parti di ricambio per il riscaldatore elettrico per sauna Hanko STJ

| Parte di ricambio | Numero prodotto | Titolo del prodotto | Hanko 60 STJ | Hanko 80 STJ |
|---|---|---|---|---|
| 1 | SP5509053 | Orologi o OYKF 1 | 1 | 1 |
| 2 | SP4321015 | Termostato OLHC 2 | 1 | 1 |
| 3 | SP7812550 | Connettore di rete NLWD 1-1 | 1 | 1 |
| 4 | SP7712000 | Morsetto per cavo NKWA 1 | 1 | 1 |
| 5 | SP7309531 | Pomello YWWA 6-1 | 2 | 2 |
| 6 | SP4316222 | Resistenza SEPC 63 1500W/230V | - | - |
| 7 | SP4316221 | Elemento riscaldante SEPC 64 2000W/230V | 3 | |
| 8 | SP4316220 | Elemento riscaldante SEPC 65 2670W/230V | | 3 |
| 9 | SP7513002 | Vite a croce M5 x 10 | 3 | 3 |

Tabella 3 Ricambi Hanko STJ

## 4. ROHS

**Istruzioni per la tutela dell'ambiente**

Questo prodotto non deve essere smaltito con i normali rifiuti domestici alla fine del suo ciclo di vita. Deve invece essere consegnato a un centro di raccolta per il riciclaggio di dispositivi elettrici ed elettronici.

Il simbolo sul prodotto, sul manuale di istruzioni o sulla confezione fa riferimento a questo.

I materiali possono essere riciclati in base alle indicazioni riportate su di essi. Riutilizzando i materiali o riutilizzando in altro modo le vecchie apparecchiature, si dà un importante contributo alla tutela dell' ambiente. Si prega di notare che il prodotto viene restituito al centro di riciclaggio senza le rocce per sauna e la copertura in pietra ollare.

Per informazioni sul luogo di riciclaggio, rivolgersi all'amministrazione comunale.