Tradotto dal Inglese al Italiano - www.onlinedoctranslator.com

TYLOPANACEA

INFORMAZIONI TECNICHE

Vi presentiamo il bagno turco Panacea

Il bagno turco Panacea è progettato per integrarsi bene sia in abitazioni private che in ambienti commerciali. Manifestandosi attraverso materiali accuratamente selezionati e un design sobrio, Panacea dà un'impressione forte ma allo stesso tempo esclusiva. Con il suo aspetto su misura e le soluzioni innovative, l'utente si abbandona a una sensazione terapeutica, circondato da pareti di vetro opaco e panche in Corian®. Con diverse impostazioni personali disponibili, l'utente ha la possibilità di controllare a distanza la temperatura, la luce, l'aromaterapia, il vapore e altro ancora. Come il resto degli interni, anche l'uscita del vapore è realizzata in vetro e Corian® che, oltre ad essere estremamente silenzioso, funge anche da elemento estetico. Con la sua struttura quasi senza soluzione di continuità e la scelta dei materiali, il bagno turco Panacea è realizzato pensando alla facile manutenzione e all'igiene.

Utilizza il configuratore del bagno turco Panacea

In linea con la costruzione ingegnosa e modulare, abbiamo delineato quattro semplici passaggi per consentirvi di configurare facilmente il vostro bagno turco Panacea.

Segui i passaggi seguenti e termina inviando il risultato tramite e-mail all'ordine.se@tylohelo.com.

Step 1 — Dimensioni e modello

Il bagno turco Panacea è disponibile in 7 diverse dimensioni e 15 diversi modelli. Scegli quello più adatto alle tue esigenze e adattalo alle misure dello spazio disponibile.

Step 2 — Scegli il vetro sezioni

Il bagno turco Panacea è dotato di pareti in vetro come illustrato negli schemi a pagina 4-6. Come opzione gratuita, hai la possibilità di sostituire le sezioni standard con vetro fumé, fumè o nero.

Step 3 — Scegli le opzioni

Il bagno turco Panacea è dotato di tutta una serie di opzioni disponibili per rendere l'esperienza del bagno turco ancora più piacevole. A pagina 7 troverai una selezione di funzioni opzionali comode e desiderabili.

Fare un passo 4 — Ordina il tuo Panacea

Invia via e-mail le specifiche del bagno turco Panacea che hai appena configurato per ordinare.se@tylohelo.com e il tuo ordine è completo.

Dai un'occhiata alle tue opzioni

Nelle pagine seguenti vengono presentati tutti i diversi layout, sezioni di parete e configurazioni di panche.

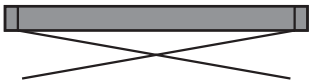

Porta in vetro fumè con soglia. Anta con apertura a destra oa sinistra (800, 1000)

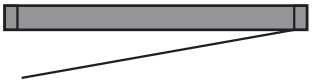

Vetro fumè con soglia Anta appesa a destra*
(800, 1000)

Anta in vetro senza soglia Anta con apertura a destra o sinistra (800, 1000)

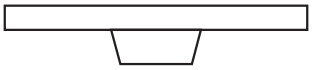

Sezione posteriore illuminata dall'atmosfera con colonna vapore comprensiva di generatore di vapore e doccia
(800)

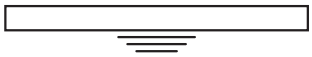

Sezione posteriore illuminata dall'atmosfera con uscita del vapore
(800)

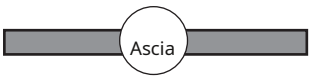

Vetro trasparente color fumè
(300, 400, 600, 800)

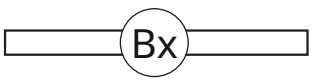

Vetro chiaro opaco/base (tinta chiara all'interno, non trasparente)
(400, 800)

Vetro chiaro opaco/vetro nero (tinta chiara all'interno, non trasparente)
(400, 800)

*La disposizione invertita inverte anche la posizione della porta. Applicabile sui modelli 1309 t e 1309 tx/t.

Bagno turco Panacea – porta 800 e panche in Corian®

Vedi sotto per tutti i piani standard per il bagno turco Panacea e le diverse sezioni di parete disponibili come opzioni gratuite.

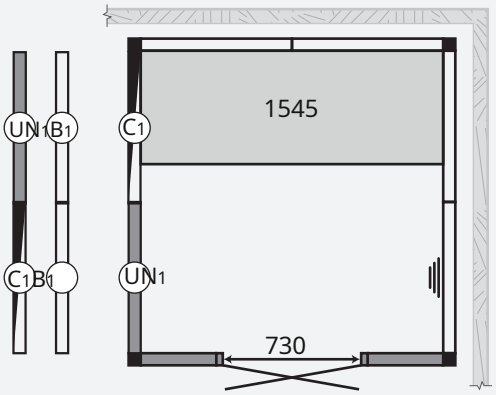

1717 Nero 1B
Articolo n.: 9607 5070 Misure:
1730 mm x 1730 mm
Senza ventilazione: 6kW/con ventilazione: 6kW

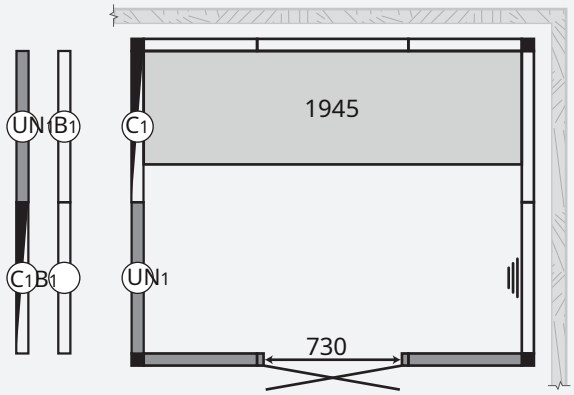

2117 Nero 1B
Articolo n.: 9607 5074 Misure: 2130
mm x 1730 mm Senza ventola: 6 kW/
con ventola: 6 kW

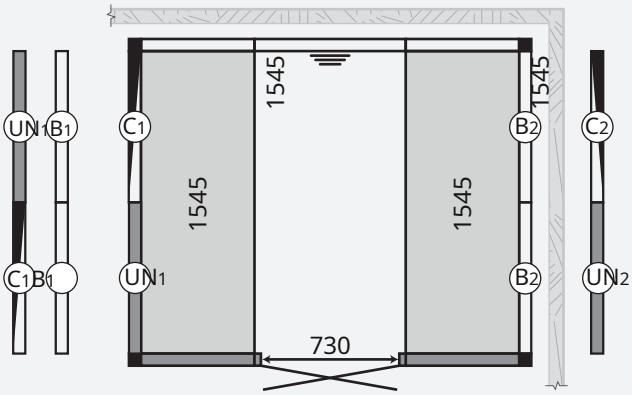

2117 Nero 2B
Articolo n.: 9607 5076 Misure: 2130
mm x 1730 mm Senza ventola: 6 kW/
con ventola: 6 kW

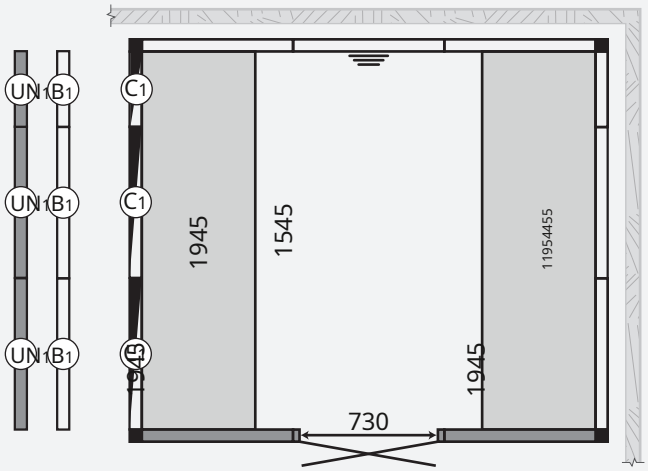

2521 Nero 2B
Articolo n.: 9607 5080 Misure: 2530
mm x 2130 mm Senza ventola: 6 kW/
con ventola: 9 kW

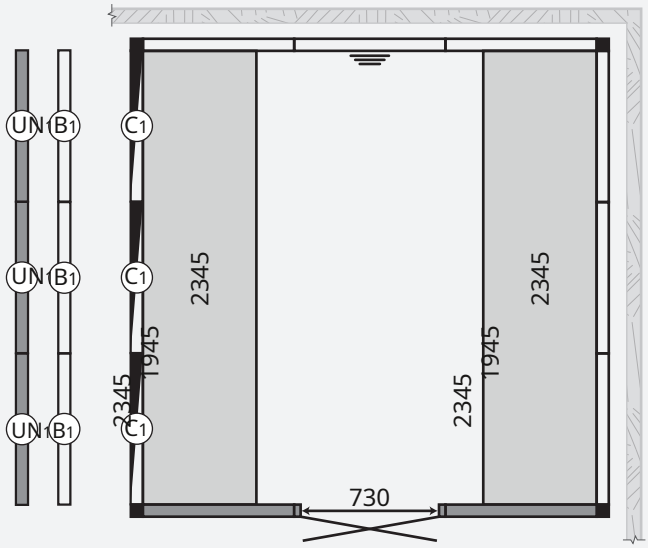

2525 Nero 2B
Articolo n.: 9607 5084 Misure: 2530
mm x 2530 mm Senza ventola: 9 kW/
con ventola: 9 kW

2345

2345

Bagno turco Panacea – porta 1000 e panche in Corian®

Per migliorare ulteriormente la versatilità e l'accessibilità del bagno turco Panacea, offriamo una versione per accesso su sedia a rotelle con un'apertura della porta più ampia.
Vedi sotto per i piani e le diverse sezioni di muro disponibili come opzioni gratuite.

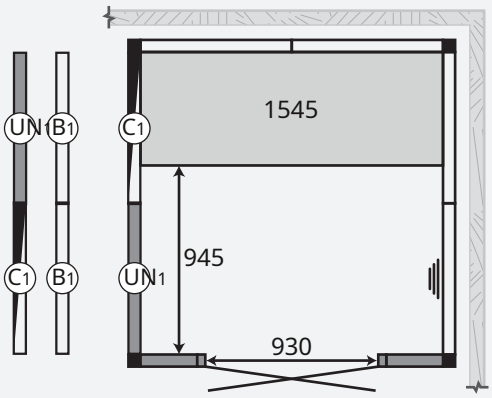

1717 Nero 1BWD Articolo n.: 9607
5072 Misure: 1730 mm x 1730 mm
Senza ventola: 6 kW/ con ventola: 6 kW

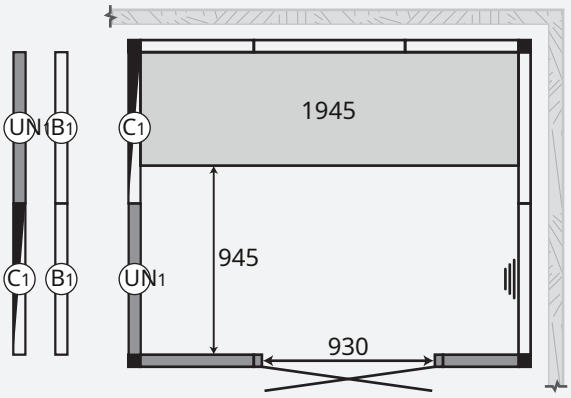

2117 Nero 1BWD Articolo n.: 9607
5078 Misure: 2130 mm x 1730 mm
Senza ventola: 6 kW/ con ventola: 6 kW

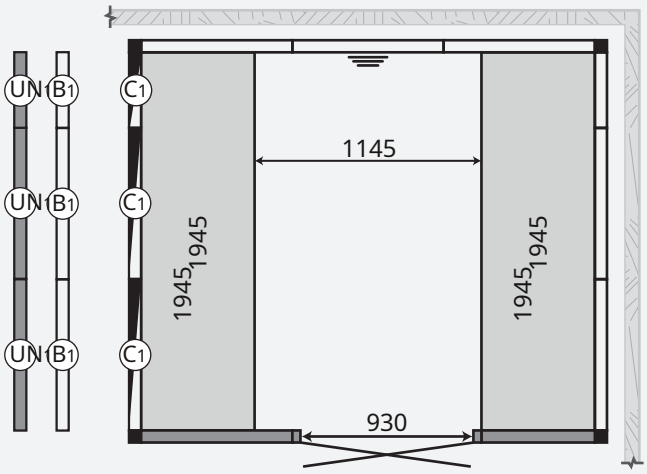

2521 Nero 2BWD Articolo n.: 9607
5082 Misure: 2530 mm x 2130 mm
Senza ventola: 6 kW/ con ventola: 9 kW

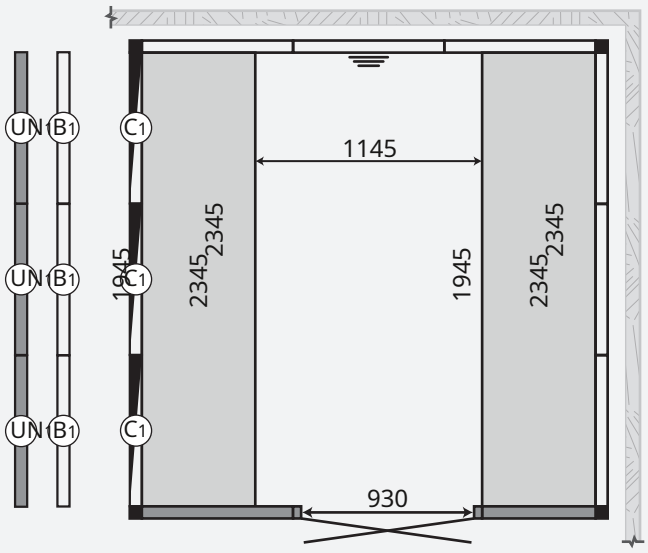

2525 Nero 2BWD
Articolo n.: 9607 5086
Misura: 2530mm x 2530mm
Senza ventola: 9kW/con ventola: 9kW

1945

1945

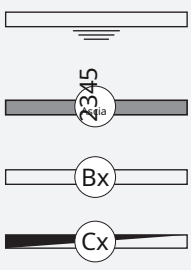

Sezione posteriore illuminata dall'atmosfera con uscita del vapore

Vetro trasparente color ambè

Vetro chiaro opaco/base (tinta chiara all'interno, non trasparente)

Vetro chiaro opaco/vetro nero (tinta chiara all'interno, non trasparente)

Bagno turco Panacea modelli 1309 e 1709

Vedi sotto per tutti i piani standard per il bagno turco compatto Panacea 1309 e 1709. Come i modelli più grandi, hanno diverse sezioni di parete disponibili come opzioni gratuite. Le panche portatili e regolabili sono realizzate in Corian®. Disponibile anche con piatto doccia.

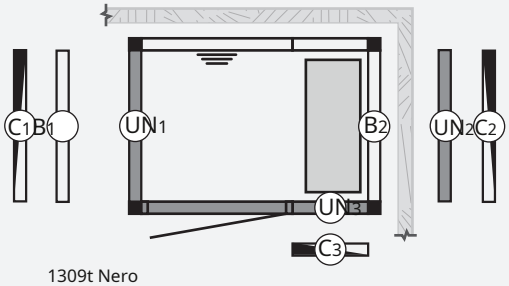

1309t Nero
Articolo n.: 9607 5020 Misure: 1330 mm x 930 mm Senza ventola: 2,2 kW/ con ventola: 4,5 kW

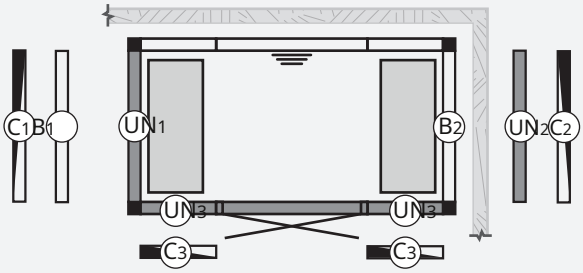

1709t Nero
Articolo n.: 9607 5022 Misure: 1730 mm x 930 mm Senza ventola: 4,5 kW/ con ventola: 4,5 kW

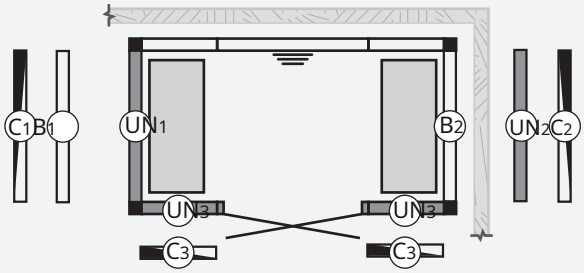

1709 Nero
Articolo n.: 9607 5026 Misure: 1730 mm x 930 mm Senza ventola: 4,5 kW/ con ventola: 4,5 kW

Bagno turco Panacea modelli 1309 e 1709 con colonna vapore

Vedi sotto per tutti i piani standard per il bagno di vapore compatto Panacea 1309 e 1709. Oltre a una scelta di diverse sezioni di parete come opzioni gratuite e includono generatore di vapore e doccetta e soffione. Disponibile anche con piatto doccia.

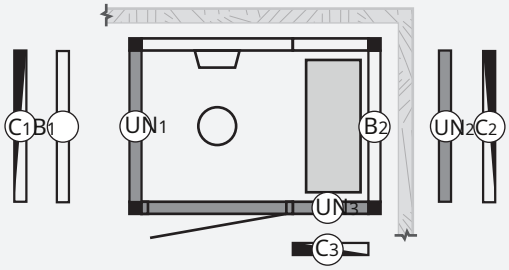

1309 tx/t Nero
Articolo n.: 9607 5028 Misure: 1330 mm x 930 mm Senza ventola: 2,2 kW/ con ventola: 4,5 kW

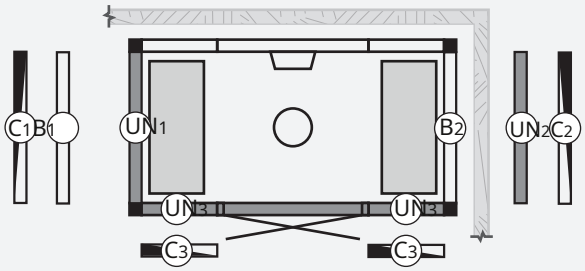

1709 tx/t Nero
Articolo n.: 9607 5030 Misure: 1730 mm x 930 mm Senza ventola: 4,5 kW/ con ventola: 4,5 kW

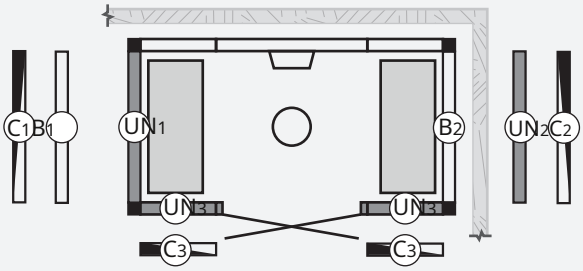

1709 tx Nero
Articolo n.: 9607 5034 Misure: 1730 mm x 930 mm Senza ventola: 4,5 kW/ con ventola: 4,5 kW

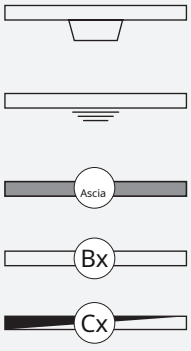

Sezione posteriore illuminata dall'atmosfera con colonna vapore
compreso generatore di vapore e doccia

Sezione posteriore illuminata dall'atmosfera
uscita vapore

Vetro trasparente color fumè

Vetro chiaro opaco/base (tinta chiara all'interno, non trasparente)

Vetro chiaro opaco/vetro nero (tinta chiara all'interno, non trasparente)

Accessori opzionali per il bagno turco Panacea

Il bagno turco Panacea è dotato di tutta una serie di opzioni disponibili per rendere l'esperienza del bagno turco ancora più piacevole. In questa pagina troverai i prodotti realizzati appositamente per una perfetta integrazione nel bagno turco Panacea.

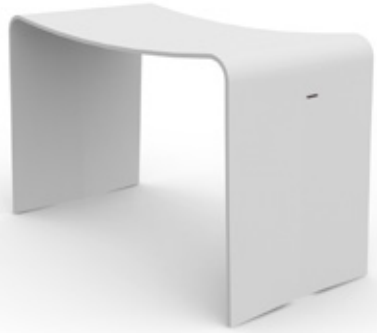

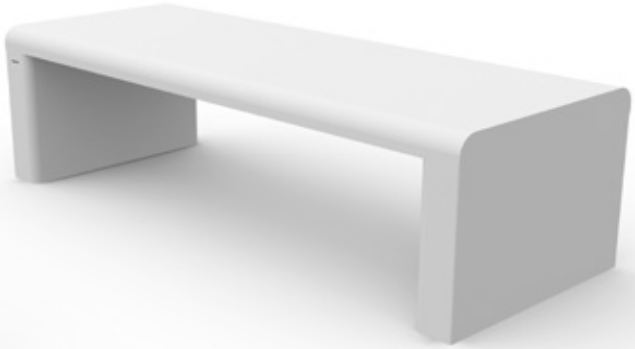

Panchine

Le panche sviluppate per il bagno turco Panacea sono realizzate in Corian®, un materiale durevole, elegante e igienico che, grazie alle sue proprietà fisiche, è estremamente adatto al bagno turco Panacea. Le panche sono vendute separatamente se se ne desiderano di extra, da aggiungere a quelle incluse nel bagno turco o per migliorare lo spazio circostante il bagno turco. Sono disponibili quattro diverse dimensioni.

Utilizza il kit di pulizia appositamente sviluppato per le panche in Corian di Tylö. (Set di pulizia Corian articolo n. 9090 3055)

Sgabello Corian bianco 166
Articolo n.: 9607 5060
Lunghezza: 660 mm
Profondità: 310 millimetri
Altezza: 450 millimetri

Panca 1545 Panacea
Articolo n.: 9607 5050
Lunghezza: 1545 mm
Profondità: 600 mm
Altezza: 450 millimetri

Panchina 1945 Panacea
Articolo n.: 9607 5052
Lunghezza: 1945 mm
Profondità: 600 mm
Altezza: 450 millimetri

Panca 2345 Panacea
Articolo n.: 9607 5054
Lunghezza: 2345 mm
Profondità: 600 mm
Altezza: 450 millimetri

Sistema sonoro

Per abbinare la sensazione esclusiva del bagno turco Panacea, offriamo come possibile upgrade un sistema audio innovativo e completamente invisibile. Il sistema Microstereo Steam è un set completo composto da due altoparlanti e un amplificatore, completamente compatibile con tutti i formati audio più diffusi tramite la riproduzione aerea dal proprio dispositivo audio. Il sistema è inoltre dotato di un ricevitore FM e due porte aux.

Facilità di montaggio e installazione

Il bagno turco Panacea è stato costruito pensando alla praticità e alla facilità di installazione. Grazie al pensiero modulare e ad un sistema di assemblaggio unico, brevettato da Tylö, le sezioni del bagno turco vengono semplicemente agganciate insieme senza la necessità di ulteriori dispositivi o strumenti. Il telaio inferiore del bagno turco è dotato di piedini regolabili e l'installazione viene solitamente completata in poche ore anziché in giorni. Per migliorare le prestazioni e la distribuzione del vapore, si consiglia di installare un pavimento riscaldato del bagno turco e di assicurarsi che lo spazio sia ben ventilato. Per tempi di funzionamento superiori a tre ore si consiglia di installare un soffitto isolante nel bagno turco. Per tempi di funzionamento superiori a cinque ore, si consiglia l'opzione del soffitto riscaldato per prestazioni ottimali.