SENSE ELITE 2021-05-25

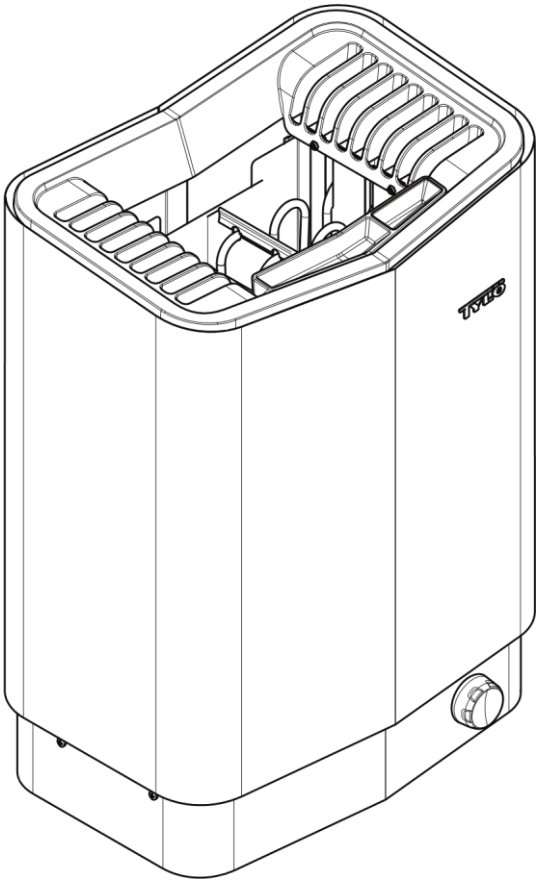

INGLESE

GUIDA D'INSTALLAZIONE

2900 5470

AVVERTENZE

- *Una ventilazione inadeguata o un posizionamento inadeguato del riscaldatore possono portare alla distillazione a secco, con conseguente rischio di incendio in determinate circostanze! Pericolo di incendio se la cabina della sauna non è isolata adeguatamente!*
- *L'utilizzo di materiali errati nella cabina della sauna, come ad esempio pannelli di truciolato, cartongesso, ecc., può comportare pericolo di incendio!*
- *Il riscaldatore deve essere collegato da un elettricista qualificato secondo le norme vigenti!*
- *Non è consentito installare più di un riscaldatore nella stessa cabina sauna.*
- *L'uscita dell'aria non deve condurre all'esterno. Ciò potrebbe causare l'inversione della direzione di ventilazione, che potrebbe influenzare negativamente l'interruzione della temperatura del riscaldatore.*
- *Qualsiasi spazio sopra il soffitto della sauna non deve essere sigillato senza lasciare almeno un foro di ventilazione sulla stessa parete della porta della sauna!*
- *Controllare sempre che il riscaldatore sia collegato alla tensione principale/fase corretta!*
- *Chiunque abbia una disabilità mentale o fisica o abbia poca esperienza o conoscenza sull'uso dell'attrezzatura (es. bambini) deve essere istruito o supervisionato da qualcuno responsabile della sua sicurezza.*
- *Toccare le parti superiori del riscaldatore può causare ustioni. Tylö consiglia di utilizzare sempre lo schermo (protezione) per il riscaldatore.*
- *Non permettere mai ai bambini di giocare vicino alla stufa!*
- *Le saune non sono consigliate alle persone in cattive condizioni di salute. Si prega di consultare un medico.*
- *Essenze profumate e prodotti simili possono incendiarsi se versati direttamente sulle pietre.*
- *Coprire il riscaldatore può provocare un incendio.*
- *Essenze profumate ecc. possono incendiarsi se versate direttamente sulle pietre.*
- *Non versare acqua nel portaprofumo una volta riscaldato, poiché ciò potrebbe causare schizzi d'acqua bollente sugli occupanti della sauna. Non stare in piedi o sedersi davanti al riscaldatore mentre l'acqua viene versata nel portaprofumo, poiché l'acqua calda può fuoriuscire all'improvviso.*
- *Se il vano pietre si riempie di ghiaia e piccoli sassi, l'elemento tubolare potrebbe danneggiarsi a causa del surriscaldamento, poiché il flusso d'aria sarà insufficiente.*
- *La stanza o la cabina della sauna devono essere ispezionate prima di riavviare il timer o accendere l'apparecchio tramite un sistema di controllo remoto separato*
- *Controllare la stanza o la cabina della sauna prima di mettere l'apparecchio in modalità standby per un avvio ritardato*
- *I sensori del termostato devono essere installati in modo tale da non essere influenzati dall'aria in entrata*
- *La porta della sauna o della cabina è dotata di un interblocco tale che l'impostazione della modalità stand-by per il funzionamento a distanza è disabilitata se la porta della sauna o della cabina viene aperta quando è impostata l'impostazione della modalità stand-by per il funzionamento a distanza*
- *I mezzi per la disconnessione completa dei poli devono essere incorporati nel cablaggio fisso in conformità con le regole di cablaggio*
- *Questo apparecchio può essere utilizzato da bambini di età pari o superiore a 8 anni e da persone con ridotte capacità fisiche, sensoriali o mentali o con mancanza di esperienza e conoscenza se hanno ricevuto supervisione o istruzioni relative all'uso dell'apparecchio in modo sicuro e ne comprendono le rischi coinvolti*
- *I bambini non devono giocare con l'apparecchio*
- *La pulizia e la manutenzione da parte dell'utente non devono essere effettuate da bambini senza supervisione*

PRIMA DELL'INSTALLAZIONE

Parti

Verificare che nella confezione siano presenti le seguenti parti:

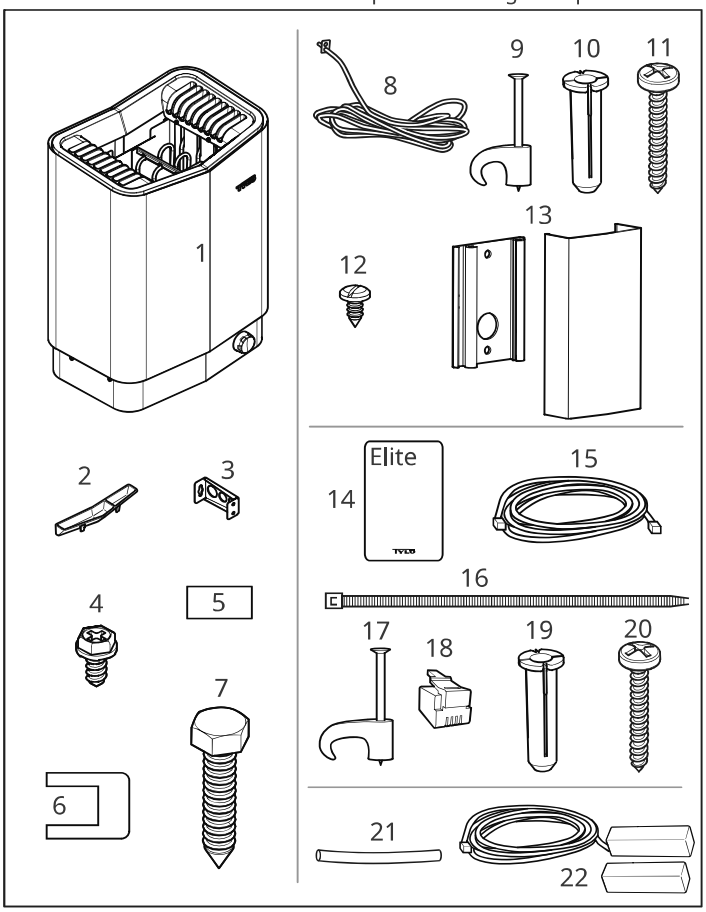

Figura 1: Parti della stufa/pannello di controllo della sauna

1. Stufa per sauna
2. Ciotola per erbe/umidificatore d'aria
3. Staffe x 4
4. Vite di bloccaggio B8x9,5 x 1
5. Adesivo di avvertenza in dieci lingue
6. Connettori x 3
7. Viti della staffa x 4
8. Sensore di temperatura, lunghezza cavo 4 m
9. Clip TC (3-5) x 10 pezzi
10. Tappi in plastica 25x5 x 2 pezzi
11. Viti RXS/A2 PHIL B6x25 x 2 pezzi
12. Vite B4x6,5 x 1 pezzo
13. Copertura del sensore
14. Pannello di controllo
15. Cavo tra riscaldatore e pannello di controllo, RJ10 4P4C, lunghezza cavo 5 mx 1 pezzo
16. Fascetta per cavi
17. Clip C3x5 x 10 pezzi
18. Spina modulare 4, 4/4RJ10 x 2
19. Tappi in plastica 25x5 x 3 pz
20. Viti B6x25 x 3 pz
21. Tubo di protezione Ø14x150 mm x 3 pz, per cavi RJ10 (sensore, pannello di controllo, interruttore porta)
22. Contatto porta

Contatta il tuo rivenditore se manca qualcosa.

Il pannello di controllo Elite è fornito con Sense Elite.
Vedi guide separate.

Requisiti di installazione

Per garantire un utilizzo sicuro del riscaldatore, verificare che siano soddisfatti i seguenti criteri:

- Il cavo (EKK) o la canalina elettrica (Fk) per il collegamento del riscaldatore devono essere posati all'esterno dell'isolamento termico.
- I cavi devono essere posati correttamente (vedere la sezione Schemi di collegamento/cablaggio, Figura 17).
- La dimensione del fusibile (A) e la dimensione del cavo di alimentazione (mm^2) devono essere adatte al riscaldatore (vedere la sezione Schema di collegamento/elettrico, Figura 17).
- La ventilazione della sauna deve essere conforme a quanto indicato nel presente manuale (vedere la sezione Posizionamento della valvola di aspirazione dell'aria, pagina 13, la sezione Posizionamento della valvola di scarico dell'aria, pagina 13).
- La posizione della stufa per sauna, del pannello di controllo e dei sensori deve essere conforme alle istruzioni contenute nel presente manuale.
- La potenza del riscaldatore (kW) deve essere adattata al volume della sauna (m^3) (vedi tabella 1). I volumi minimo e massimo non devono essere superati.

NOTA!*Un muro di mattoni senza isolamento termico aumenta il tempo di riscaldamento. Ogni metro quadrato di superficie del soffitto o della parete intonacata equivale a 1,2–2 m^3 aggiuntivi di volume della sauna.*

Tabella 1: Potenza e volume della sauna

Potenza kW	Volume della sauna min./max. m^3
6,6	4-8
8	6-12
10,5	10-18

PERICOLO! Una ventilazione inadeguata o un posizionamento inadeguato del riscaldatore possono portare alla distillazione a secco, con conseguente rischio di incendio in determinate circostanze!

PERICOLO! Pericolo di incendio se la cabina della sauna non è isolata adeguatamente!

PERICOLO! L'utilizzo di materiali errati nella cabina della sauna, come ad esempio pannelli truciolari, cartongesso, ecc., può comportare pericolo di incendio!

PERICOLO! Il riscaldatore deve essere collegato da un elettricista qualificato secondo le norme vigenti!

Strumenti di installazione

Per l'installazione e il collegamento sono necessari i seguenti strumenti e materiali:

- livello dell'acqua,
- chiave inglese,
- trapano elettrico,
- cacciaviti.

Pianificazione dell'installazione

Prima di iniziare a installare la stufa per sauna:

- Pianificare il posizionamento della stufa della sauna (vedi Posizionamento della stufa - sezione installazione normale, pagina 12).
- Pianificare il posizionamento del quadro comando (per il posizionamento consentito vedere le istruzioni allegate del quadro comando). Vedere anche la sezione Pannello di controllo a pagina 13.
- Pianificare il posizionamento del sensore (vedere Figura 3 e Figura 5).
- Posizionare la presa d'aria (vedere la sezione Posizionamento della presa d'aria, pagina 13).
- Posizionare la bocchetta di scarico dell'aria (vedere la sezione Posizionamento della bocchetta di scarico dell'aria, pagina 13).
- Pianificare l'installazione elettrica (vedere la sezione Schema di collegamento/cablaggio, Figura 17).

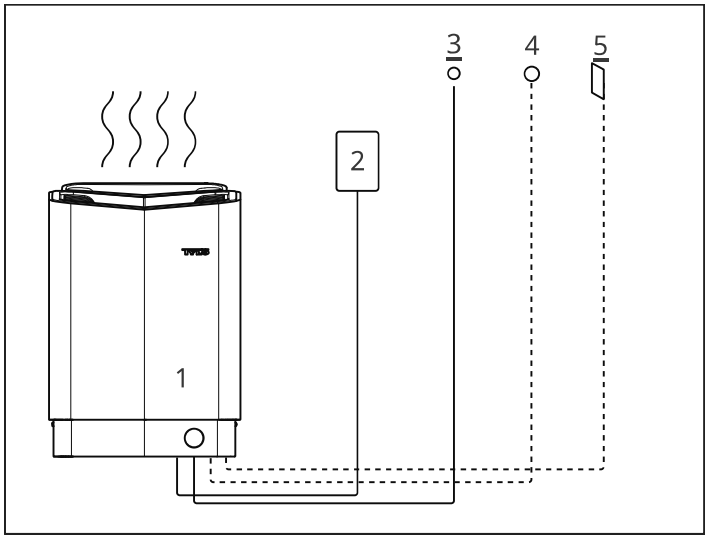

Figura 2: diagramma schematico dell'installazione

1. Stufa per sauna
2. Pannello di controllo
3. Sensore
4. Interruttore on/off esterno (opzione, contatto porta necessario per il funzionamento)
5. Contatto porta

Posizionamento del riscaldatore - installazione normale

PERICOLO! Nella stessa cabina sauna non è consentito installare più di un riscaldatore.

Posizionare la stufa della sauna:

- sulla stessa parete della porta (o sulla parete laterale se molto vicino alla parete della porta). Il riscaldatore può essere posizionato anche in una nicchia (vedere Figura 5).
- Posizionare la stufa a distanza di sicurezza dal pavimento, lateralmente pareti e finiture interne (vedi Figura 3).

Posizionare il sensore secondo l'immagine (vedere Figura 3).

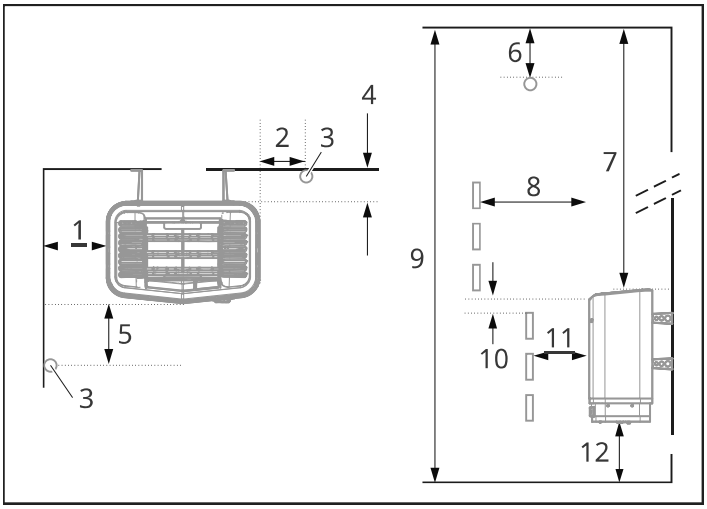

Figura 3: Posizionamento del riscaldatore - installazione normale

1. Distanza minima dalla parete laterale: 110 mm
2. Posizione del sensore alt 1: 300 mm dal riscaldatore
3. Sensore
4. Distanza minima dalla parete posteriore (con gambe): 95 mm
5. Posizione del sensore alt 2: 300 mm dalla parte anteriore del riscaldatore
6. Posizione del sensore: 150 mm dal soffitto
7. Distanza minima dal soffitto: 1030 mm
8. Distanza minima dagli arredi interni: 100 mm
9. Altezza minima del soffitto: 1900 mm
10. Distanza minima: 20 mm
11. Distanza minima dagli arredi interni: 30 mm
12. Distanza dal pavimento: 100-270 mm (con gambe: 100 mm)

Se la parete su cui deve essere installato il sensore è costituita da materiale ad alto assorbimento di calore (es. cemento, mattoni, ecc.) o da vetro temperato, il sensore può essere installato nel soffitto ad una distanza dal riscaldatore, a seconda alla Figura 4.

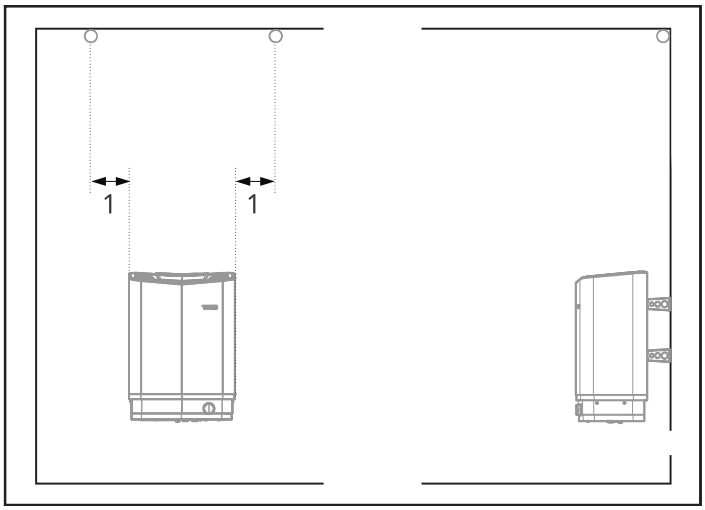

Figura 4: Installazione del sensore sul soffitto sulla linea centrale del riscaldatore visto dalla parte anteriore e laterale

1,300 mm

Posizionamento del riscaldatore - installazione ad incasso Per posizionare la stufa per sauna in una nicchia:

1. Posizionare la stufa ad una distanza di sicurezza dal pavimento, dalle pareti laterali e dagli arredi interni (vedi Figura 5).
2. Posizionare il sensore secondo l'immagine (vedere Figura 5).

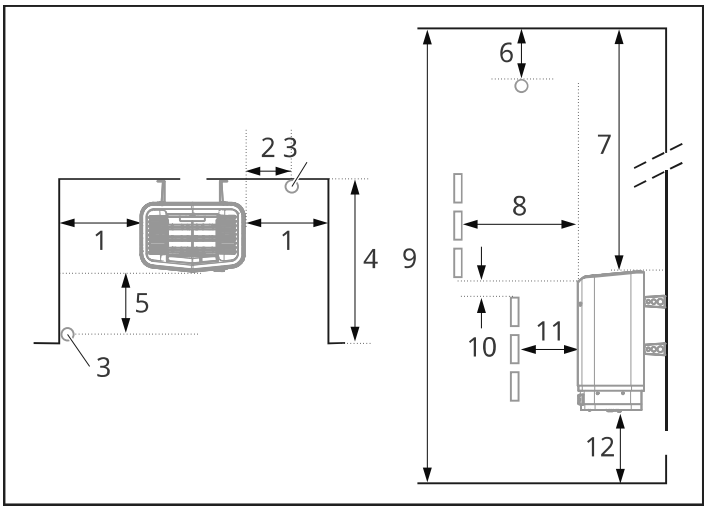

Figura 5: Posizionamento del riscaldatore - installazione ad incasso

1. Distanza minima dalla parete laterale: 110 mm
2. Posizione del sensore alt 1: 300 mm dal riscaldatore
3. Sensore
4. Massimo. 1000 mm
5. Posizione del sensore alt 2: 300 mm dalla parte anteriore del riscaldatore
6. Posizione del sensore: 150 mm dal soffitto
7. Distanza minima dal soffitto: 1030 mm
8. Distanza minima dagli arredi interni: 100 mm
9. Altezza minima del soffitto: 1900 mm
10. Distanza minima: 20 mm
11. Distanza minima dagli arredi interni: 30 mm
12. Distanza dal pavimento: 100-270 mm (con gambe: 100 mm)

Posizionamento del pannello di controllo

Ove possibile, si consiglia di posizionare il pannello di controllo all'esterno della sauna a causa della temperatura ambiente più bassa.

Il pannello di controllo può essere posizionato all'interno di una sauna Tylö o di una sauna autocostruita con una ventilazione corretta che funzioni secondo la ventilazione consigliata da Tylö (principio di ventilazione naturale). Leggere le sezioni intitolate Posizionamento della ventola di aspirazione e Posizionamento della ventola di uscita in queste istruzioni. Se questi requisiti non sono soddisfatti, il pannello di controllo deve essere sempre posizionato all'esterno della cabina sauna. Se si installa il pannello di controllo all'interno della cabina della sauna, è necessario posizionarlo rispettando le distanze di sicurezza e l'altezza di installazione, vedere Fig. 6.

AVVERTIMENTO! In caso di ventilazione non corretta, un pannello di controllo montato all'interno della cabina sauna può essere esposto a temperature eccessive, che possono causare deformazioni o difetti del pannello di controllo. La temperatura ambiente attorno al pannello di controllo non deve mai superare gli 80°C.

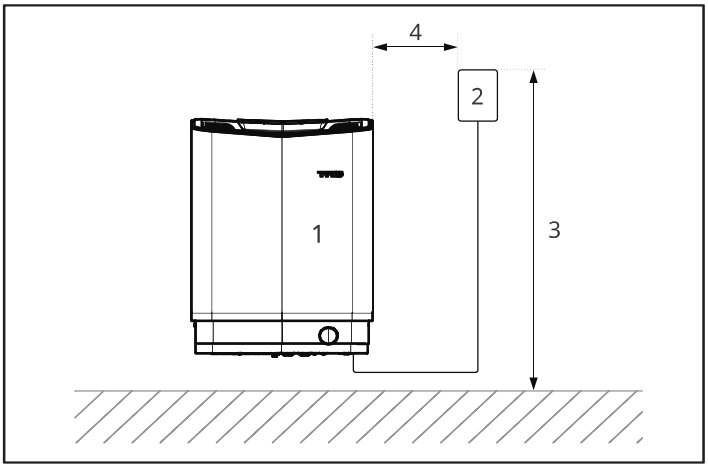

Figura 6: Distanza di sicurezza/altezza di installazione, pannello di controllo

1. Riscaldatore
2. Pannello di controllo
3. Massimo. 800 mm
4. Min. 300 mm

Posizionamento della bocca di aspirazione

Installare la presa d'aria direttamente attraverso il muro sotto la linea centrale del riscaldatore.

Dimensioni della ventola per una sauna familiare ca. 125 cm².

La circolazione dell'aria proveniente dalla porta deve essere in accordo con la circolazione dell'aria calda proveniente dal riscaldatore.

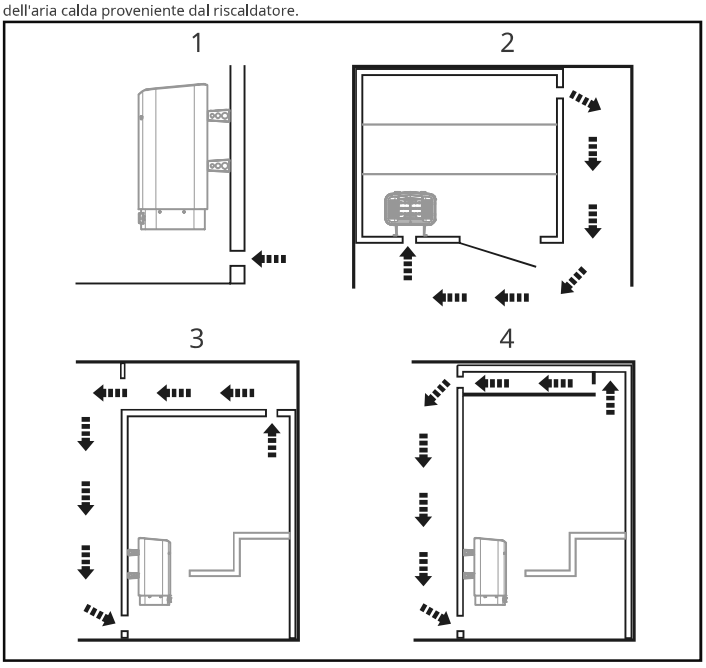

Figura 7: Posizionamento delle bocchette di aspirazione e scarico dell'aria

1. Posizione dello sfiato di ingresso.
2. Posizione dello sfiato di uscita attraverso la parete della sauna.
3. Posizione dello sfiato di uscita attraverso la cavità.
4. Posizione dello sfiato in uscita tramite condotto.

Posizionamento della bocchetta di scarico

PERICOLO! L'uscita dell'aria non deve condurre all'esterno. Ciò potrebbe causare l'inversione della direzione di ventilazione, che potrebbe influenzare negativamente l'interruzione della temperatura del riscaldatore.

PERICOLO! Qualsiasi spazio sopra il soffitto della sauna non deve essere sigillato senza lasciare almeno un foro di ventilazione sulla stessa parete della porta della sauna!

Posizionare la bocchetta di uscita

- alla massima distanza possibile dalla bocchetta di aspirazione dell'aria, ad esempio in diagonale (vedi Figura 7).
- in alto sulla parete o sul soffitto (vedi Figura 7).
- in modo che sfoghi nello spazio in cui si aprono la porta e la presa d'aria.

La bocchetta di uscita deve avere la stessa area della bocchetta di aspirazione.

Assicurarsi che lo sfiato di uscita sia aperto.

Si sconsiglia la ventilazione meccanica a causa del rischio di uno scarso ricambio d'aria, che può influire negativamente sul disinserimento della temperatura del riscaldatore.

INSTALLAZIONE

Installazione stufa sauna

È più semplice prepararsi per l'installazione con il riscaldatore sdraiato. Per installare il riscaldatore:

1. Appoggiare la stufa con la parte anteriore rivolta verso l'alto. Installare la manopola (vedere Figura 8).

2. Svitare le viti e aprire il coperchio (vedere Figura 8).

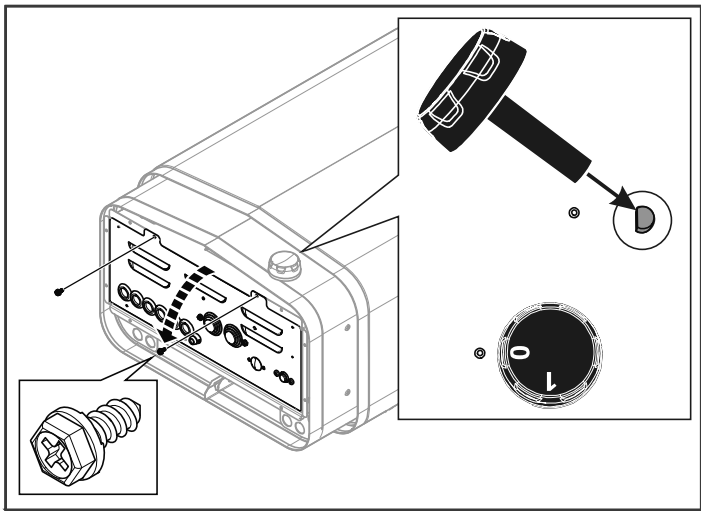

Figura 8: Apertura/chiusura del coperchio

AVVERTIMENTO! Controllare sempre che il riscaldatore sia collegato alla tensione principale/fase corretta!

Collegare il riscaldatore utilizzando il cablaggio standard (Fk o EKK) omologato per installazione fissa.

Eventuali singoli fili (Fk) devono essere protetti nei condotti elettrici (VP) verso il riscaldatore.

3. Collegare il cavo elettrico (vedi Figura 9) secondo lo schema elettrico (vedi Figura 17).

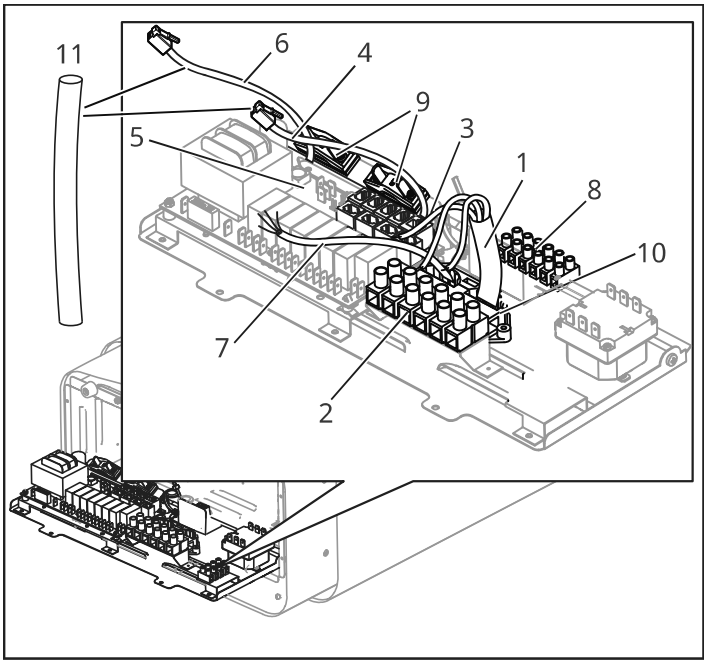

Figura 9: circuito stampato

1. Cavo elettrico
2. Morsetto per il collegamento del cavo elettrico
3. Passacavo (x5)
4. Cavo del pannello di controllo
5. Contatti modulari per il collegamento del pannello di controllo, sensore ecc.
6. Cavo del sensore
7. Cavo luce (se pertinente)
8. Morsetto per collegamento luce + IR (se presente)
9. Connettore pressacavo per cavi verso contatti modulari (x2)
10. Connettore pressacavo per cavo elettrico
11. Tubo di protezione per cavi RJ10

4.Far passare i cavi del pannello di controllo e del sensore di temperatura attraverso i passacavi (vedere Figura 9). Collegare il cavo della centrale ad uno dei quattro contatti RS485 (posizioni 6-9) (vedi Figura 18).

5.Collegare il cavo del sensore al contatto NTC sulla scheda elettronica (posizione 1) (vedere Figura 18).

6.Collegare il cavo della luce (se pertinente), vedere Figura 9, secondo lo schema elettrico di Figura 17.

7.Chiudere il coperchio e serrare le viti (vedere Figura 8).

NB: Se tutte le viti sul retro vengono svitate contemporaneamente, la piastra posteriore potrebbe allentarsi. Per questo motivo, fissare le quattro staffe al riscaldatore una alla volta.

8.Svitare le prime due viti sul retro del riscaldatore e avvitare una delle quattro staffe in posizione. Ripetere la procedura finché tutte le staffe non saranno montate, vedere Fig. 10.

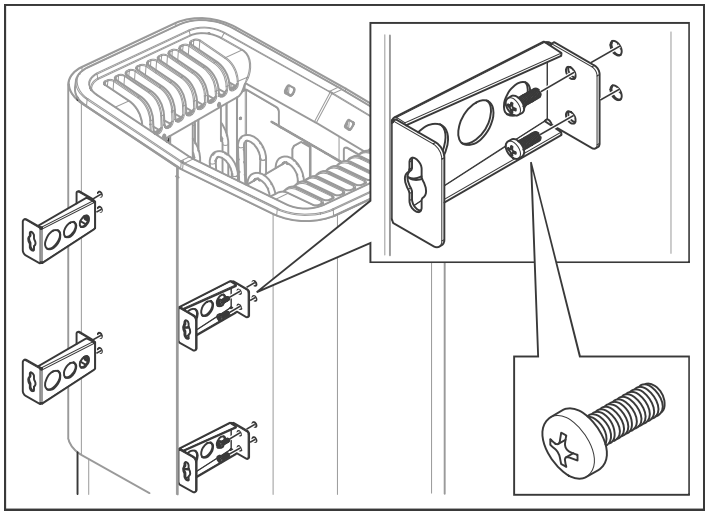

Figura 10: Fissaggio delle staffe al riscaldatore

9.Posizionare le viti della staffa secondo il dimensionamento specificato vedere Fig. 11.

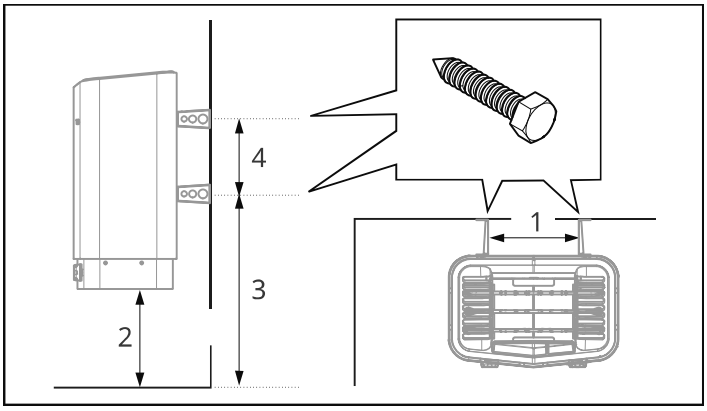

Figura 11: Dimensionamento

1,262 mm
2.270 mm
3,532 mm
4.206 mm

10.Montare il contenitore per le erbe/l'umidificatore (vedere Fig. 12).

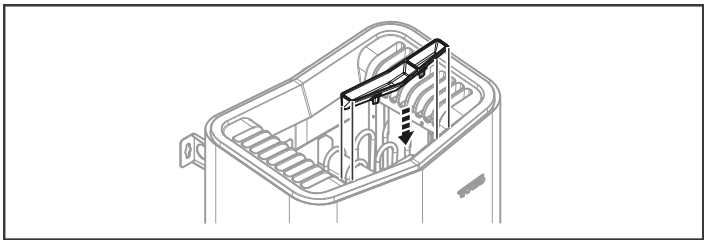

Figura 12: Montaggio del portaprofumo/umidificatore d'aria

11.Appendere il riscaldatore alle viti vedere Fig. 13.

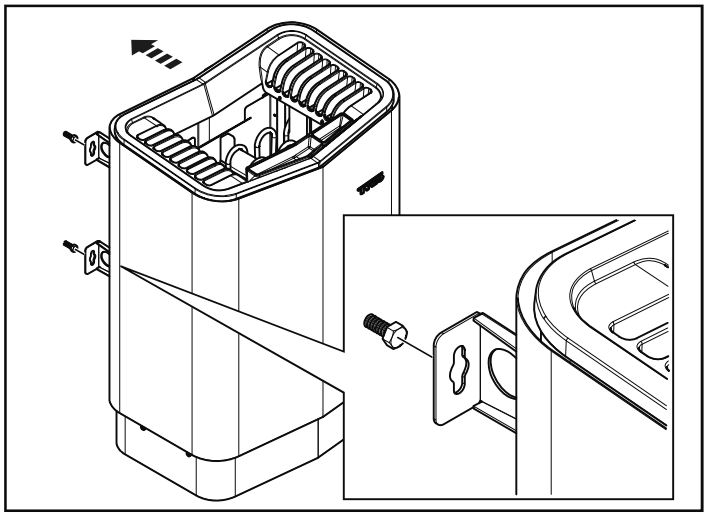

Figura 13: Appendere il riscaldatore.

12.Bloccare il riscaldatore in posizione con la vite di bloccaggio vedere Fig. 14.

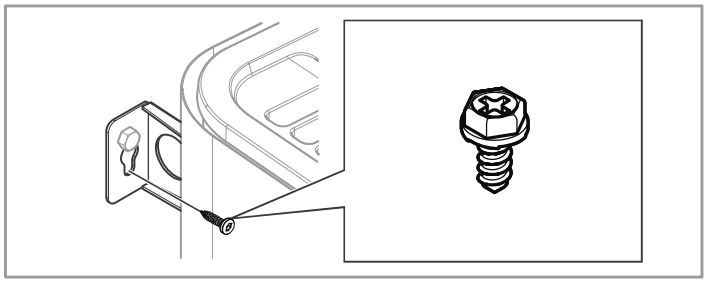

Figura 14: Vite di bloccaggio per staffa

13.Installare il sensore sulla parete, vedere Fig. 15. Il filo del termistore può anche essere fatto passare attraverso la parete. Sigillare eventuali fori nella parete dietro il sensore, vedere Figura 16. Il filo del termistore può essere prolungato all'esterno della sauna utilizzando un filo a bassa tensione (2 conduttori).

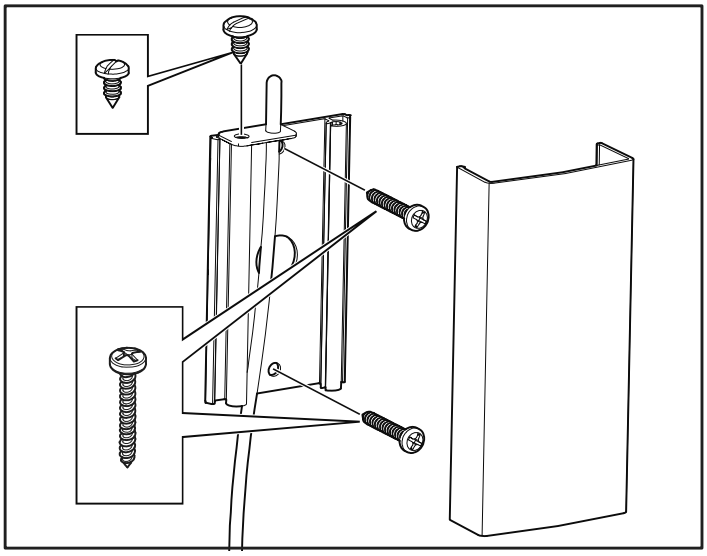

Figura 15: installazione del sensore

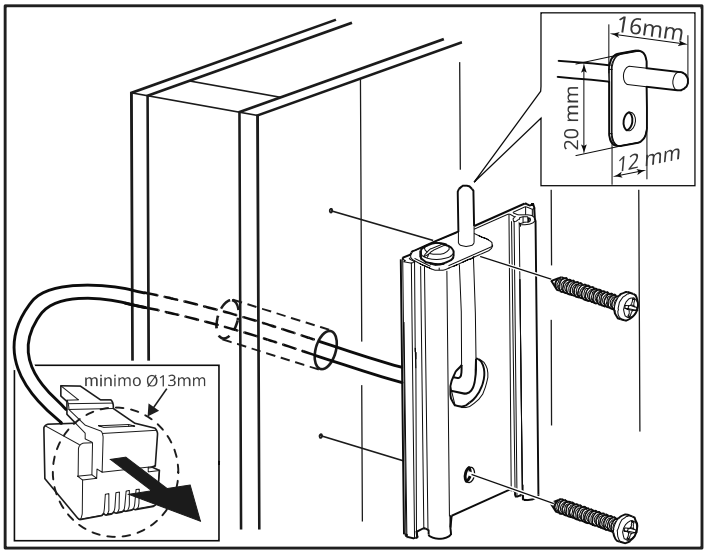

Figura 16: cablaggio attraverso il muro.

Tensioni/numero di fasi insoliti

Contattare il servizio clienti Tylö prima di effettuare il collegamento a tensioni o numeri di fasi non elencati nello schema elettrico Figura 17.

Interruttore ON/OFF esterno (opzione)

L'interruttore ON/OFF esterno può essere installato ovunque all'esterno della sauna. L'interruttore funziona per impulso o disattivazione costante. Il circuito del riscaldatore riconosce automaticamente quale viene utilizzato. Lo stato del riscaldatore e i guasti sul contatto della porta possono essere visualizzati se l'interruttore è dotato di un LED integrato.

Vedere le istruzioni fornite con l'interruttore esterno.

Contatto porta

Il contatto della porta è necessario per poter utilizzare l'orario preselezionato del pannello Pure o la funzione calendario del pannello Elite, oltre a controllare a distanza la sauna tramite interruttore esterno, app mobile o PC.
Vedere le istruzioni fornite con il contatto porta.

SCHEMA ELETTRICO/COLLEGAMENTO

TAB	400-415 V 3N~ (C)		200-208 V 3~ (B)		230 V 3~ (B)		200-208 V~ (A) *		230-240 V~ (A) *	
Produzione kW	Amperaggio amp	Conduttore area mm²	Amperaggio amp	Conduttore area mm²	Amperaggio amp	Conduttore area mm²	Amperaggio amp	Conduttore area mm²	Amperaggio amp	Conduttore area mm²
6,6	10	1,5	19	4	17	4	33	10	29	10
8	12	2,5	23	6	20	4	40	16	35	10
10,5	16	2,5	32	10	28	10	-	-	-	-

* 10,5 kW non sono approvati per la fase singola in Europa

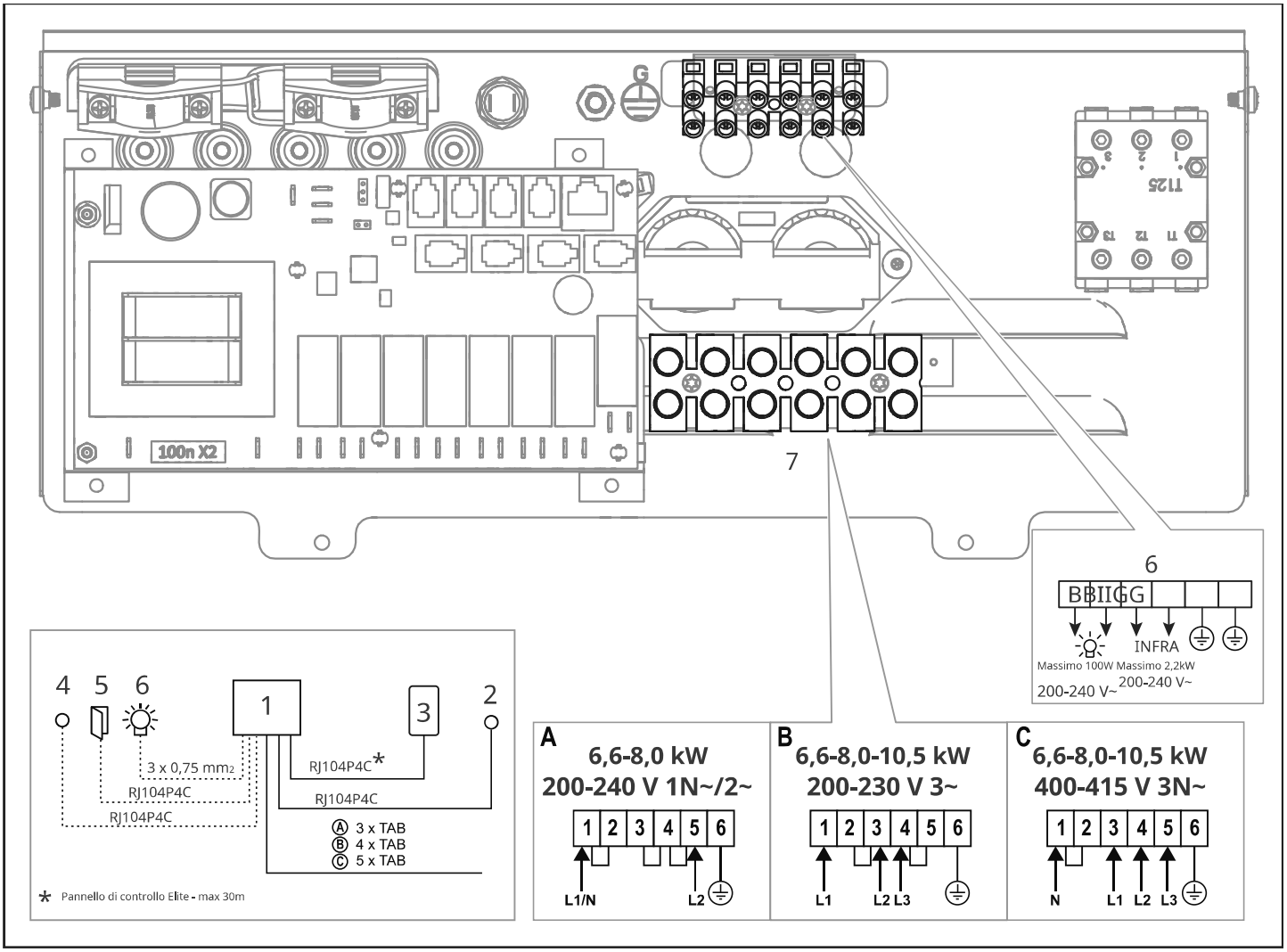

Figura 17: schema elettrico

1. Riscaldatore
2. Sensore - (collegare alla posizione NTC 1)
3. Pannello di controllo (collegare alle posizioni 6-9)
4. Interruttore esterno (opzione)
5. Contatto porta
6. Luce/morsetto per collegamento luce/IR
7. Morsetto per il collegamento del cavo elettrico

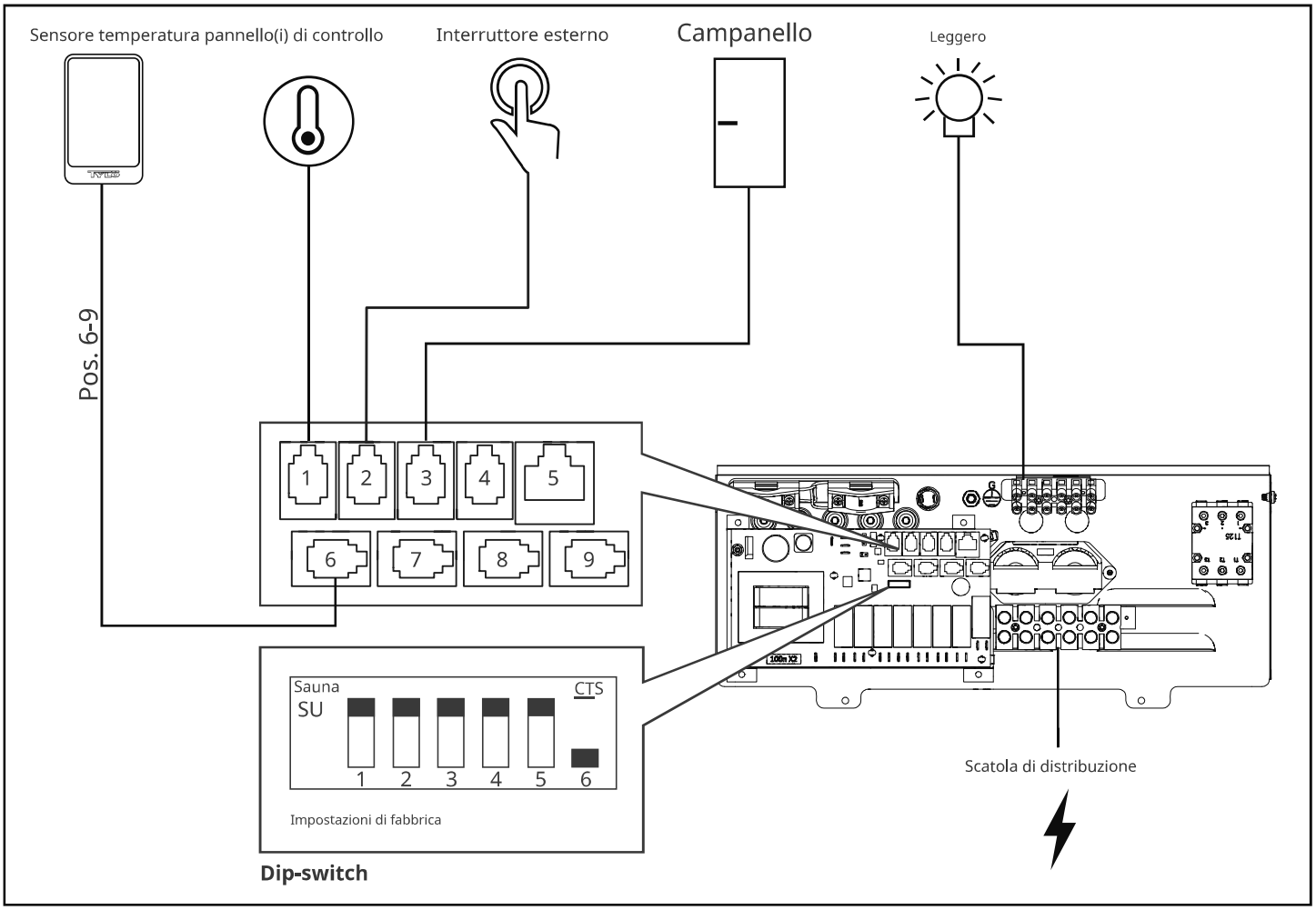

Figura 18. Diagramma schematico dell'installazione Sense Elite

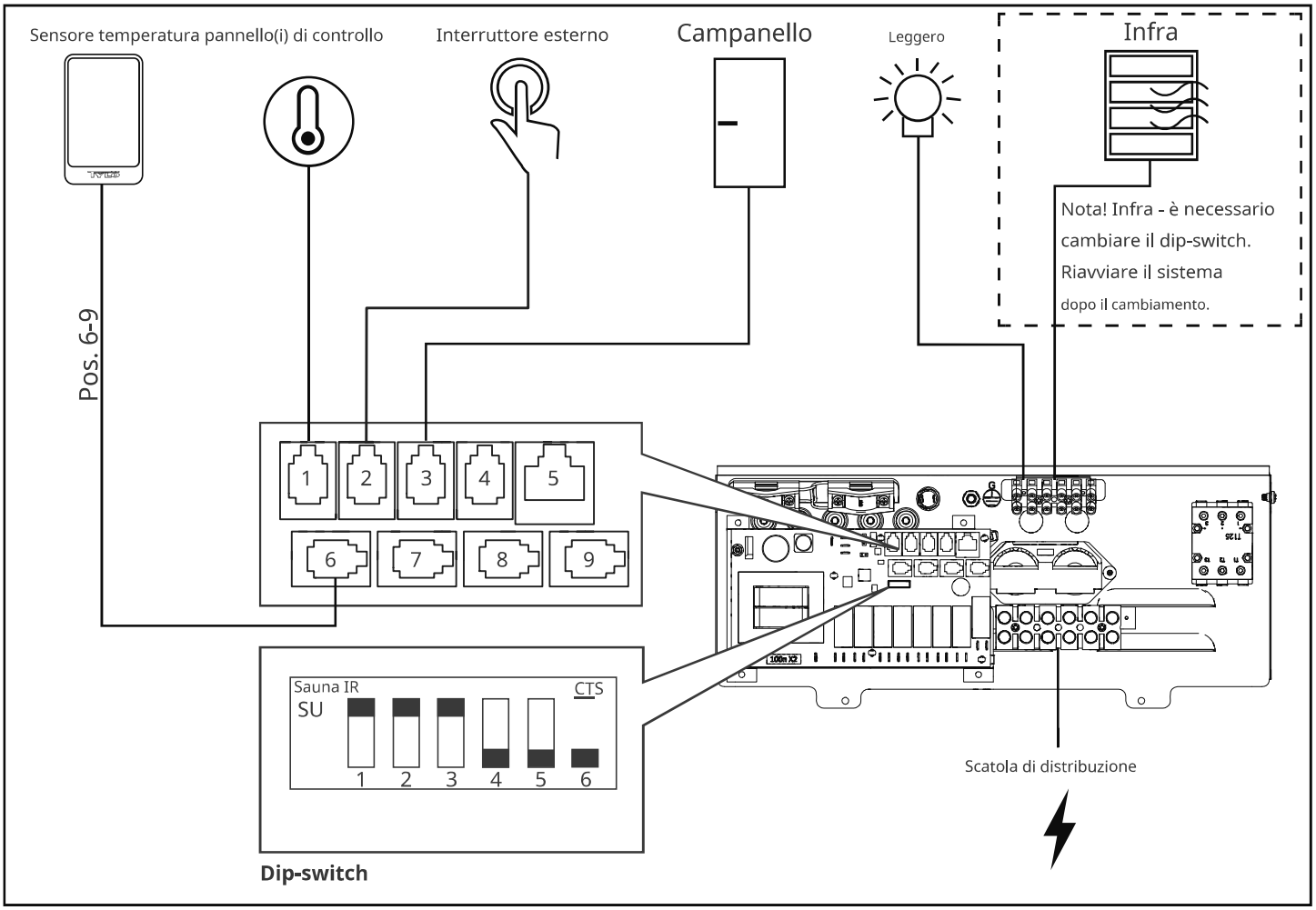

Figura 19. Schema di installazione, Sense Elite con Infra. Ripristinare gli interruttori DIP come illustrato.

Descrizione del cablaggio/contatti modulari

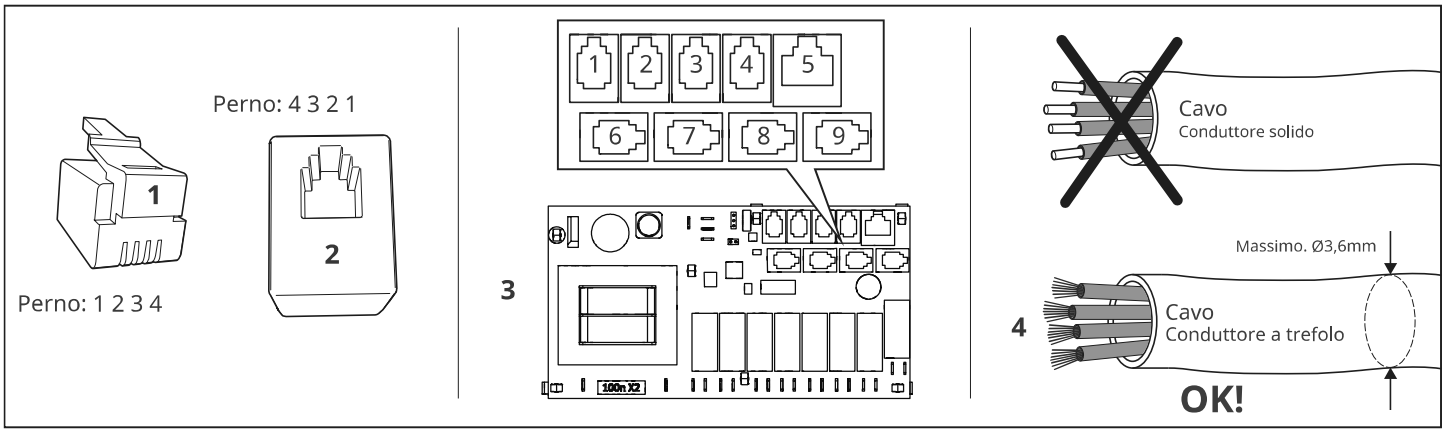

Fig 20. Spina modulare/contattore modulare, scheda relè "alta" e cavo multithread

1. Spina modulare RJ10, utilizzata con cavo (sezione massima del cavo per il collegamento della spina modulare: 0,14-0,20 mm² / AWG26-AWG24)
2. Jack modulare RJ10, collegato alla scheda relè e al pannello di controllo
3. Scheda relè "alta" (connettori bianchi Pos. 6-9)
4. Il cavo/conduttore collegato alla spina modulare deve essere multithread

Pos	Unità		Usa il perno	Commento	Perno1	Perno 2	Perno 3	Perno 4
1-NTC	Temp. sensore nella stanza		2, 3	10kΩ. Può essere collegato anche alla Pos 4 - SEC/NTC.	Non usare	10kΩ	10kΩ	Non usare
2 - EST INTERRUTTORE	Interruttore esterno		3, 4	Avvia/arresta il funzionamento. Costante o impulsivo disattivazione.	Non usare	Non usare	Interruttore	Interruttore
	Interruttore esterno con indicazione LED		2, 3, 4	Avvia/arresta il funzionamento. 12 V CC massimo. 40 mA. Tylö Articolo n.: 90908048	Non usare	GND principale	Interruttore	Interruttore / Led 12V
3 - PORTA INTERRUTTORE	Contatto porta (NA)		3, 4	Tylö Articolo n.: 90908035	Non usare	Non usare	Interruttore	Interruttore
	Contatto porta (NO) con indicazione di allarme esterno		2, 3, 4	12 V CC massimo. 40 mA. Scatola di giunzione esterna, non in vendita.	Non usare	GND principale	Interruttore	Interruttore / Led 12V
4 - SEC/NTC	Temperatura combinata sensore di temperatura/taglio fuori nella stanza	Temp. sensore 10kΩ	2, 3	Utilizzato solo per alcuni prodotti.	Sez	10kΩ	10kΩ	Sez
		Temperatura ritaglio 130°C	1, 4					
	Adattatore per l'attivazione dello stato di funzionamento		1, 4	Commerciale a vapore	Sez	Non usare	Non usare	Sez
5 - COMPONENTI AGGIUNTIVI	Scheda relè aggiuntiva		1, 2, 3, 4, 5, 6, 7, 8	Nota: non per la connessione di rete.				
6-9-RS485	Pannelli di controllo		1, 2, 3, 4	Pannelli di controllo Tylö Elite e Pure.	A (RS485)	B (RS485)	12V	GND
	Sensore Temp./Umidità %		1, 2, 3, 4	Stufa combinata con pannello di controllo Elite e Tylarium.	A (RS485)	B (RS485)	12V	GND
	Cavo di sincronizzazione A/B		1, 2	Multisteam e Tylarium. Primario e secondario unità.	A (RS485)	B (RS485)	Non usare	Non usare

Tabella 3: Descrizione dei collegamenti della scheda relè

***NOTA!** Le pinze a crimpare sono necessarie se si modifica il cablaggio modulare, ad esempio per accorciare i fili.*

AUTOISPEZIONE DELL'IMPIANTO Per verificare l'installazione:

1. Collegare l'alimentazione di rete al riscaldatore dal quadro di distribuzione.
2. Verificare che il pannello di controllo si illumini.
3. Avviare il riscaldatore (vedere Guida per l'utente).
4. Verificare che tutti e tre gli elementi tubolari inizino a riscaldarsi (diventano rossi).

Si prega di conservare queste istruzioni!.
In caso di problemi rivolgetevi al rivenditore presso il quale avete acquistato l'attrezzatura.

© Questa pubblicazione non può essere riprodotta, in parte o per intero, senza il permesso scritto di Tylö. Tylö si riserva il diritto di apportare modifiche ai materiali, alla costruzione e al design.

Måttuppgifter / vikt
Dimensioni/peso
Abmessungen/Gewicht
Indicazione delle dimensioni/poids
Размеры / вес
Wymiarowanie / waga
Aangegeven maten / gewicht

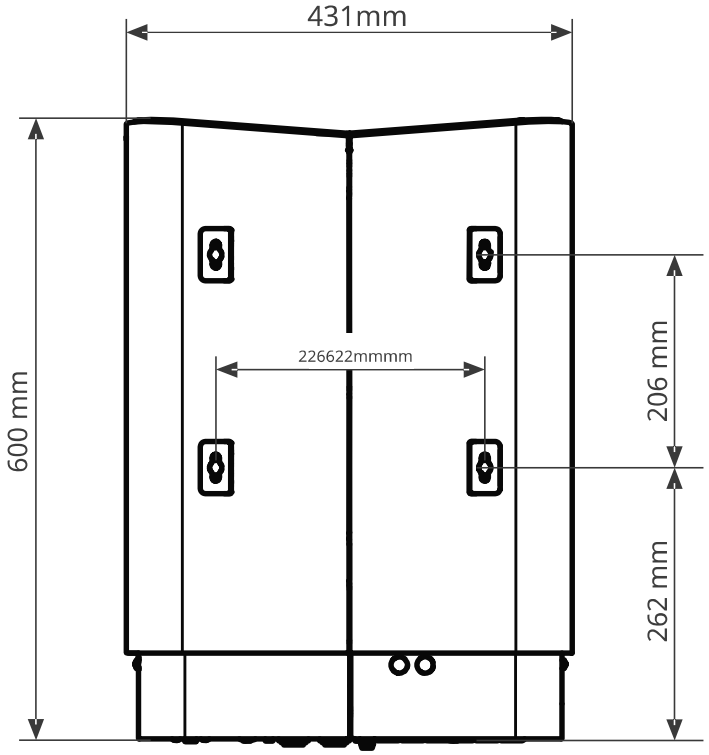

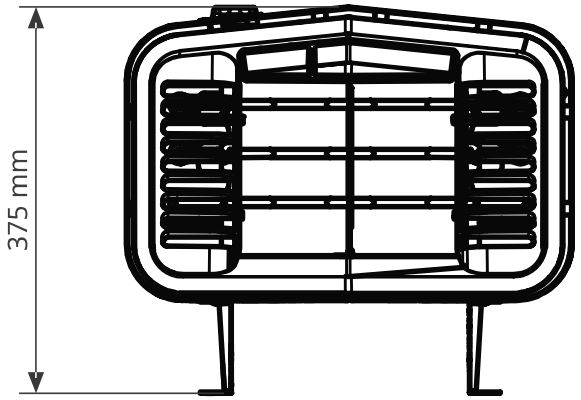

kg		
Senso Elite 6	19	39
Senso Elite 8	19,5	39,5
Senso Elite 10	19,5	39,5